PFAFF

561
563

Teileliste
List of parts
Liste de pièces
Lista de piezas

SILAC - Italy

296-12-16353
dtsch./engl./franz./span. 8.90

Die Inhaltsübersicht auf Seite 3 gibt einen Überblick über die Aufgliederung der Liste.
Die Teile sind so abgebildet, wie sie in der Maschine funktionsmäßig zusammengehören.
Die gestrichelten Abbildungen zeigen, wo die daneben abgebildeten Teile hingehören.
Die Einrahmungen auf den Bildseiten zeigen, aus welchen Einzelteilen sich die Gruppenteile zusammensetzen.
Nähwerkzeuge und Apparate sind der Unterklassen-Ausstattung zu entnehmen (siehe Anhang).
Die auf den Bildseiten verwendeten Schlüsselzeichen (□; [3]; [6] usw.) sind in Register „0" zusammengefaßt und erläutert.
Konstruktionsänderungen vorbehalten.

For the various sections of this catalogue, please refer to the "Contents" on page 3.
The parts are illustrated as they belong together in the machine.
The dashed illustrations show where the adjacent parts belong.
The framed-in sections on the illustration pages show the individual parts comprising a group.
For gauge parts and attachments please refer to the subclass listing (see appendix).
The keys used on the illustration pages (□; [3]; [6] etc.) are listed and explained in section "0".
Subject to alterations in design.

La table des matières, page 3, donne un aperçu de la subdivision de la liste.
Les pièces figurent sur l'illustration comme elles vont ensemble.
Les figures en tirets montrent le lieu de montage des pièces figurant à côté.
Les parties encadrées sur les pages à illustrations représentent les pièces individuelles formant groupe.
Pour les organes de couture et les appareils, veuillez vous référer à la fiche équipement de sous-classes (voir en annexe).
Les symboles (□; [3]; [6] etc.) utilisés sur les pages illustrées sont regroupés et expliqués au registre „0".
Sous réserve de modifications.

En la página 3, bajo el titulo "contenido", puede verse un resumen de la división de la "lista de piezas".
Las piezas están ilustradas conforme se hallan montadas en la máquina.
Las figuras a base de lineas entrecortadas muestran dónde y cómo van montadas las piezas ilustradas al lado.
Los recuadros en las páginas ilustradas indican las piezas individuales de que se componen los grupos.
Para los órganos de costura y aparatos, véase la „Composición de las subclases" (en el anexo).
Los simbolos clave (□; [3]; [6], etc.) utilizados en las páginas ilustradas se hallan recopilados y explicados en el registro „0".
Salvo modificaciones técnicas.

Inhaltsübersicht
Contents
Table des matières
Contenido

Pfaff 561; 563; 563H

Register Section Registre Registro			Seite Page Página
	Schmiermittel-Tabelle Table of lubricants Tableau des lubrifiants Tabla de lubricantes		6
0	Erläuterungen Explanations Légende Explicaciones		7
1	Kopfteile Needle head parts Pièces de tête Piezas de la cabeza	Pfaff 563	11
2	Armteile Arm parts Pièces de bras Piezas del brazo	Pfaff 563	13
3	Grundplattenteile Bedplate parts Pièces du plateau fondamental Piezas de la placa-base	Pfaff 563	16
4	Gehäuseteile Housing sections Parties du corps Piezas del cárter	Pfaff 561; 563; 563H	20
5	Ergänzungsteile Complementary parts Pièces complémentaires Piezas especiales	Pfaff 563H	21
6	Ergänzungsteile Complementary parts Pièces complémentaires Piezas especiales	Pfaff 561	22
7	Kanten-Beschneideinrichtung Edge trimmer Couteau Recortador	-731/01 zur / for / pour / para Pfaff 561; 563	24
8	Fadenabschneid-Einrichtung Thread trimmer Coupe-fil Cortahilos	-900/57	26
9	Fadenabschneid-Einrichtung Thread trimmer Coupe-fil Cortahilos	-900/99	29
10	Fadenspannungs-Steuerung Thread tension control Commande de la tension du fil Control de la tensión del hilo superior	-906/05 30/0	32
11	Fadenabstreif-Einrichtung Thread wiper Racleur de fil Retirahilos	-909/04	33
12	Presserfuß-Automatik Automatic presser foot lifter Relève-pied automatique Alzaprensatelas	-910/01 30/0	34
13	Presserfuß-Automatik Automatic presser foot lifter Relève-pied automatique Alzaprensatelas	-910/04	36

SIMOC - Italy

Inhaltsübersicht
Contents
Table des matières
Contenido

Pfaff 561; 563; 563 H

Register Section Registre Registro		Seite Page Página
14	Presserfuß-Automatik Automatic presser foot lifter Relève-pied automatique Alzaprensatelas -910/06	38
15	Verriegelungs-Einrichtung Backtacking mechanism Dispositif à points d'arrêt Rematador -910/04*)-911/05 30/0 -911/05 30/0	39
16	Verriegelungs-Einrichtung Backtacking mechanism Dispositif à points d'arrêt Rematador -911/15 30/0 -911/35	45
17	Verriegelungs-Einrichtung Backtacking mechanism Dispositif à points d'arrêt Rematador -911/17 zur Pfaff 561-./.-900/57-909-04-910/06 -911/37 for Pfaff 563-./.-900/57-909-04-910/06 pour Pfaff 563 H-./.-900/57-909-04-910/06 para	49
8;11; 14;17	Integrierte Lösung Integrated solution Solution intégrale Solución integral -900/57-909/04-910/06-911/17 -900/57-909/04-910/06-911/37 -900/57 -909/04 -910/06 -911/17 -911/37	26 33 38 49 49
18	Verriegelungs-Einrichtung Backtacking mechanism Dispositif à points d'arrêt Rematador -911/95 30/0	52
19	Stichverdichtungs-Einrichtung Stitch condensation mechanism Rétrécisseur de points Condensador de puntadas -917/02	53
20	Wartungseinheit Air filter/lubricator Conditionneur d'air comprimé Grupo acondicionador del aire comprimido -925/02	54
21	Wartungseinheit Air filter/lubricator Conditionneur d'air comprimé Grupo acondicionador del aire comprimido -925/03	55
22	Rollfuß-Einrichtung Roller presser Dispositif à pied à roulette Pie rodante -944/01	56
23	Fotozellensteuerung mit Durchlichtsensor Photocell control with shine-through sensor Contrôle par cellule photo-electrique avec détecteur par transparence Control por fotocélula con sensor al-trasluz -972/33	57
24	Einstellehren Adjustment gauges Calibres Calibres de ajuste	58
25	Zubehörteile Accessory parts Accessoires Accesorios	59
26	Motoranschlußsatz Motor connection kit Jeu de pièces à raccorder le moteur Juego de piezas de conexión del motor (Ausrüstung mit Motorschutzschalter) (equipment with motor overload trip) (avec contacteur-disjoncteur) (con interruptor de seguridad)	61

*) Presserfuß-Automatik
Automatic presser foot lifter
Relève-pied automatique
Alzaprensatelas

SMC - Italy

Inhaltsübersicht
Contents
Table des matières
Contenido

Pfaff 561; 563; 563 H

Register Section Registre Registro		Seite Page Página
27	Positionsgeber zur Pfaff 561-900/57; -900/99; -913/52 Synchronizer for Pfaff 563-900/57; -900/99; -913/52 Synchronisateur pour Pfaff 563 H-900/57; -900/99; -913/52 Sincronizador para	**63**
28	Keilriemenscheiben-Tabelle Table of V-belt pulleys Tableau des poulies à gorge en V Tabla de poleas para correas en "V"	**64**
29	Nummernverzeichnis Numerical index Tableau des numéros Indice numérico	**65**
Anhang Appendix Annexe Anexo	Unterklassen-Ausstattung Subclass parts Composition des sous-classes Composición de las subclases	

SPAC - Italy

Öl Oil Huile Aceite	Mittelpunkts-Viskosität bei: Mean viscosity at: Viscosité moyenne à: Viscosidad media a:		Dichte bei: Density at: Densité à: Densidad a:		Bestellnummer für Behälter mit: Part number for can with: Numéro de commande pour récipients avec: Número de pedido para recipientes con:			
	°C	mm²/s	°C	g/cm³ (g/ml)	Liter Litre Litros			
280-1-120 144	40	22,0	15	0,865	80 (ml)	91-027 630-91		
					0,25		91-129 916-91	
					1		91-129 917-91	
					5			91-129 919-91
					10			91-129 920-91
280-1-120 122	20	41,5	15	0,849	40 (ml)	91-027 624-91		
					0,25			
					1		91-129 452-91	
					5			91-129 456-91
					10			91-129 541-91
					80 (ml)			
					0,25			
					1			
					5			
					10			

Fett Grease Graisse Grasa	Penetration Penetration Pénétration Penetración	Tropfpunkt Drip-point Point de suintement Punto de goteo	Bestellnummer für Behälter mit: Part number for can with: Numéro de commande pour récipients avec: Número de pedido para recipientes con:			
	mm/10	°C	kg			
280-1-120 239	260	190	0,5			
			1		280-1-120 239	
280-1-120 247	220 - 250	185	0,5			
			1		280-1-120 247	
			0,5			
			1			

[A] Ausführung A
Model A
Version A
Tipo A

[B] Ausführung B
Model B
Version B
Tipo B

[C] Ausführung C
Model C
Version C
Tipo C

[ ] Unterklassenabhängig, Teilenummer siehe Unterklassen-Ausstattung.
Subclass-dependent, for part number see subclass parts listing.
Fonction de la sous-classe; pour le numéro de la pièce, voir "Equipement de sous-classes".
Dependientes de la subclase, para el Nº de pieza véase "Dotación de subclases".

[0] Unterklassenzugehörigkeit siehe Unterklassen-Ausstattung.
For subclass see subclass parts listing.
Appartenance de sous-classe, voir "Equipement de sous-classes".
Para saber a qué subclase pertenece véase "Dotación de subclases".

[2] Markierung (Punkte, Striche oder Zahl) bei Bestellung angeben.
Marking (dots, strokes or numbers) to be stated on order.
Préciser les repères (points, traits ou chiffres) à la commande.
Señales (puntos, rayas o cifras), indíquese en los pedidos.

[3] Geklebt
Part cemented
Pièce collée
Pieza pegada

[3/4] Selbstklebend
Self-adhesive
Auto-adhésive
Autoadhesiva

[4] Ausführungsart (A; B oder C) bei Bestellung angeben.
Model (A; B or C) to be stated on order.
Préciser le modèle (A; B ou C) à la commande.
Indíquese el tipo (A; B ó C) en los pedidos.

[6] Nadeldicke und Spitzenform bei Bestellung angeben.
Needle size and style of point to be stated on order.
Préciser la grosseur de l'aiguille et la forme de la pointe à la commande.
Grosor de aguja y forma de la punta, indíquese en los pedidos.

silvo - Italy

9 Schneidabstand
Trimming margin
Distance de coupe
Margen de corte

9/2 Schneidabstand bei Bestellung angeben.
Trimming margin to be stated on order.
Distance de coupe; à préciser à la commande.
Margen de corte; indíquese en los pedidos.

22 Zubehör
Accessories
Accessoires
Accesorios

26/10 Zur Stichlängenbegrenzung.
For stitch length limitation.
Pour la limitation de la longueur du point.
Para la limitacion de largo de puntada.

27/2 Eingeklammerte Zahl = Dicke in mm.
Number in brackets = thickness in mm.
Chiffre entre parenthèses = épaisseur en mm.
Cifra entre paréntesis = espesor en mm.

27/5 Eingeklammerte Zahl = Länge in mm.
Number in brackets = length in mm.
Chiffre entre parenthèses = longueur en mm.
Cifra entre paréntesis = largura en mm.

30 Frühere Ausführung, im Ersatzfall wieder bestellen.
Earlier version, to be re-ordered for replacement purposes.
Ancienne version, à commander à nouveau pour échange.
Tipo anterior, en caso de sustitución pídase de nuevo.

30/0 Nicht mehr im Programm.
No longer produced.
Ne figure plus au programme.
Fuera de programa.

30/2 Frühere Ausführung, ersetzt durch Nr. 91-088 274-91.
Earlier version, replaced by No. 91-088 274-91.
Ancienne version, remplacée par n° 91-088 274-91.
Tipo anterior, se sustituye por el Nº 91-088 274-91.

32 Beim Einbau dieses Teiles wird für die Paßgenauigkeit zum Anschlußteil keine Garantie übernommen; zweckmäßig vollständiges Aggregat bestellen.
No guarantee is assumed that this part will fit the mating part; it is best to order a complete assembly.
Aucune garantie ne pourra être assurée quant à la précision d'ajustage de cette pièce avec la pièce correspondante; il est indiqué de commander un mécansime complet.
Al montar esta pieza no se asume garantía alguna en cuanto a la tolerancia y precisión de ajuste respecto a la pieza correspondiente; por esta razón se recomienda pedir el grupo completo.

silyc - Italy

32/1 Beim Einbau dieses Teiles ist Nacharbeit erforderlich.
When fitting this part re-work is required.
Retouches nécessaires au montage.
Al montar esta pieza hay que retocarla antes.

35/3 Bei (Nach) Montage verstemmen.
End of part to be flattened out after assembly.
Mater après l'assemblage.
La pieza tiene que ser calafateada después de montada.

40/1 Füllen mit 280-1-120 144, Bestellnummer siehe Seite 6.
Top up with 280-1-120 144, for part number see page 6.
Remplir de 280-1-120 144; n° de commande, voir page 6.
Rellene con 280-1-120 144; para el Nº de pedido véase la página 6.

40/2 Tränken mit 280-1-120 144, Bestellnummer siehe Seite 6.
Soak with 280-1-120 144, for part number see page 6.
Imbiber d'huile 280-1-120 144; n° de commande, voir page 6.
Empape con aceite 280-1-120 144; para el Nº de pedido véase la página 6.

40/3 Fetten mit 280-1-120 247, Bestellnummer siehe Seite 6.
Grease with 280-1-120 247, for part number see page 6.
Graisser avec de la graisse 280-1-120 247; n° de commande, voir page 6.
Engrase con grasa 280-1-120 247; para el Nº de pedido véase la página 6.

40/5 Ölen mit 280-1-120 144, Bestellnummer siehe Seite 6.
Oil with 280-1-120 144, for part number see page 6.
Huiler par 280-1-120 144; n° de commande, voir page 6.
Lubrifique con 280-1-120 144; para el Nº de pedido véase la página 6.

40/8 Tränken mit 280-1-120 122, Bestellnummer siehe Seite 6.
Soak with 280-1-120 122, for part number see page 6.
Imbiber de 280-1-120 122; n° de commande, voir page 6.
Empape con 280-1-120 122; para el Nº de pedido véase la página 6.

40/11 Fetten mit 280-1-120 239, Bestellnummer siehe Seite 6.
Grease with 280-1-120 239, for part number see page 6.
Graisser avec de la graisse 280-1-120 239; n° de commande, voir page 6.
Engrase con grasa 280-1-120 239; para el Nº de pedido véase la página 6.

81/3 Verwendung je nach Bedarf.
To be used as required.
Utilisation en fonction du besoin.
Utilización, según sea necesario.

90/1 Für Wechselstrom.
For single-phase A.C.
Pour du courant alternatif.
Para corriente alterna monofásica.

silex - Italy

90/2 Für Drehstrom.
For three-phase A.C.
Pour du courant triphase.
Para corriente trifásica.

90/3 Zur Motorbefestigung.
For fitting the motor.
Pour la fixation du moteur.
Para fijación del motor.

90/9 Für Motoren mit 8-stelliger Typennummer.
For motors with 8-digit model number.
Pour moteurs avec numéro de modèle à 8 chiffres.
Para motores con número de modelo de 8 cifras.

90/11 Für Elektronik-Stop-Motoren.
For electronic Stop motors.
Pour moteurs Stop électroniques.
Para motores stop electrónicos.

90/12 Für Kupplungsmotoren.
For clutch motors.
Pour moteurs-transmetteurs.
Para motores de embrague.

90/23 Zum Befestigen von Nr. 91-177 464-75/993 am Einständer-Gestell.
For fastening part No. 91-177 464-75/993 on the pedestal stand.
Pour fixer la pièce n° 91-177 464-75/993 au bâti colonne.
Para asegurar la pieza № 91-177 464-75/993 a la bancada de columna.

96 Länge angeben.
State length.
Préciser longueur.
Indíquese la largura.

96/4 Schlauch mit 4 mm Innendurchmesser, bei Bestellung Länge angeben.
Tube with 4 mm inside dia.; length to be stated on order.
Flexible d'un diamètre intérieur de 4 mm; préciser la longueur.
Tubo flexible de 4 mm de diámetro interior; indíquese la largura en los pedidos.

96/6 Schlauch mit 6 mm Innendurchmesser, bei Bestellung Länge angeben.
Tube with 6 mm inside dia.; length to be stated on order.
Flexible d'un diamètre intérieur de 6 mm; préciser la longueur.
Tubo flexible de 6 mm de diámetro interior; indíquese la largura en los pedidos.

96/25 Schlauch mit 2,5 mm Innendurchmesser, bei Bestellung Länge angeben.
Tube with 2.5 mm inside dia.; length to be stated on order.
Flexible d'un diamètre intérieur de 2,5 mm; préciser la longueur.
Tubo flexible de 2,5 mm de diámetro interior; indíquese la largura en los pedidos.

SILAC - Italy

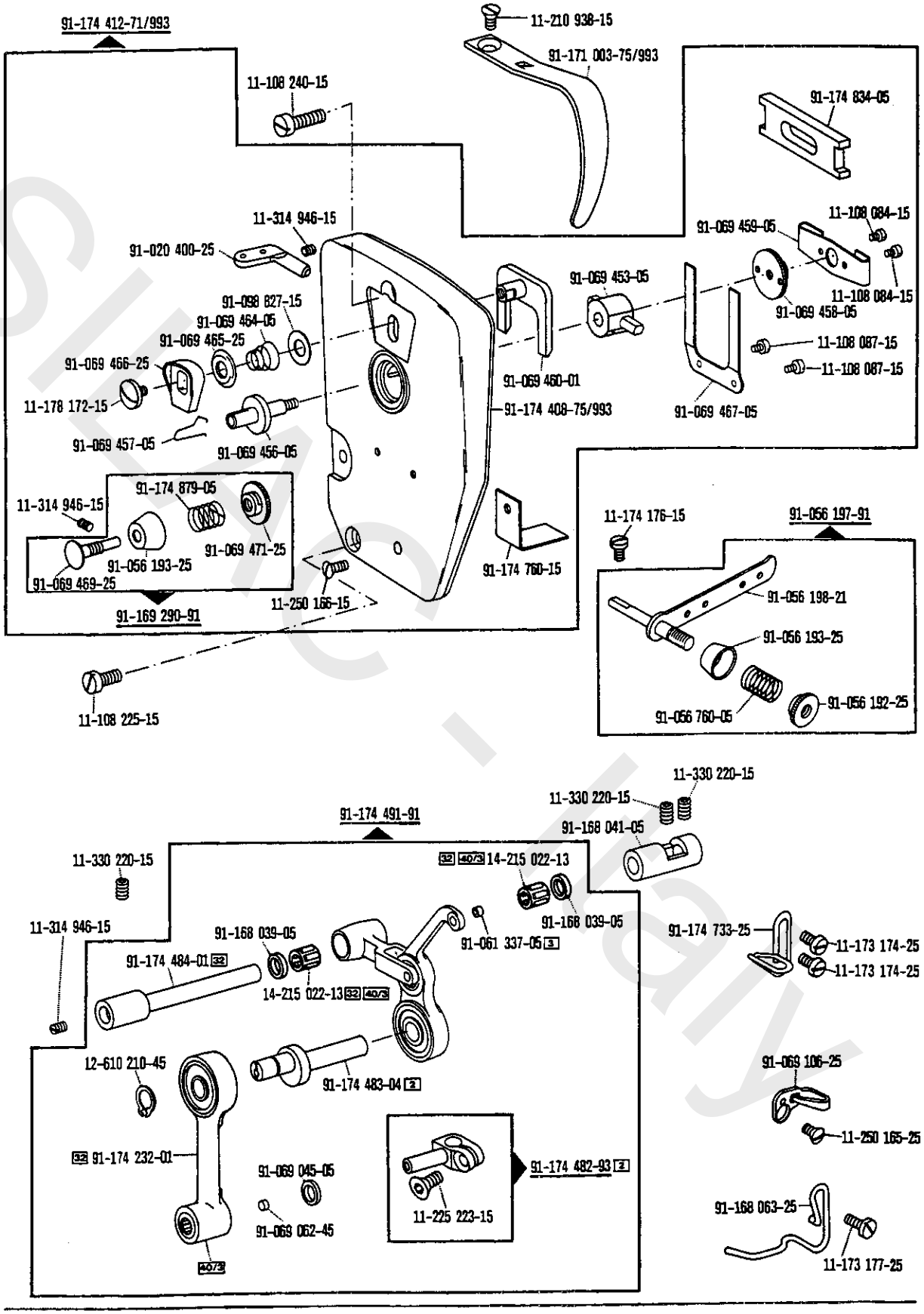

☐ siehe Erläuterungen Register 0
see explanations in section 0
voir légende registre 0
ver explicaciones del registro 0

Kopfteile
Needle head parts
Pièces de tête
Piezas de la cabeza Pfaff 563

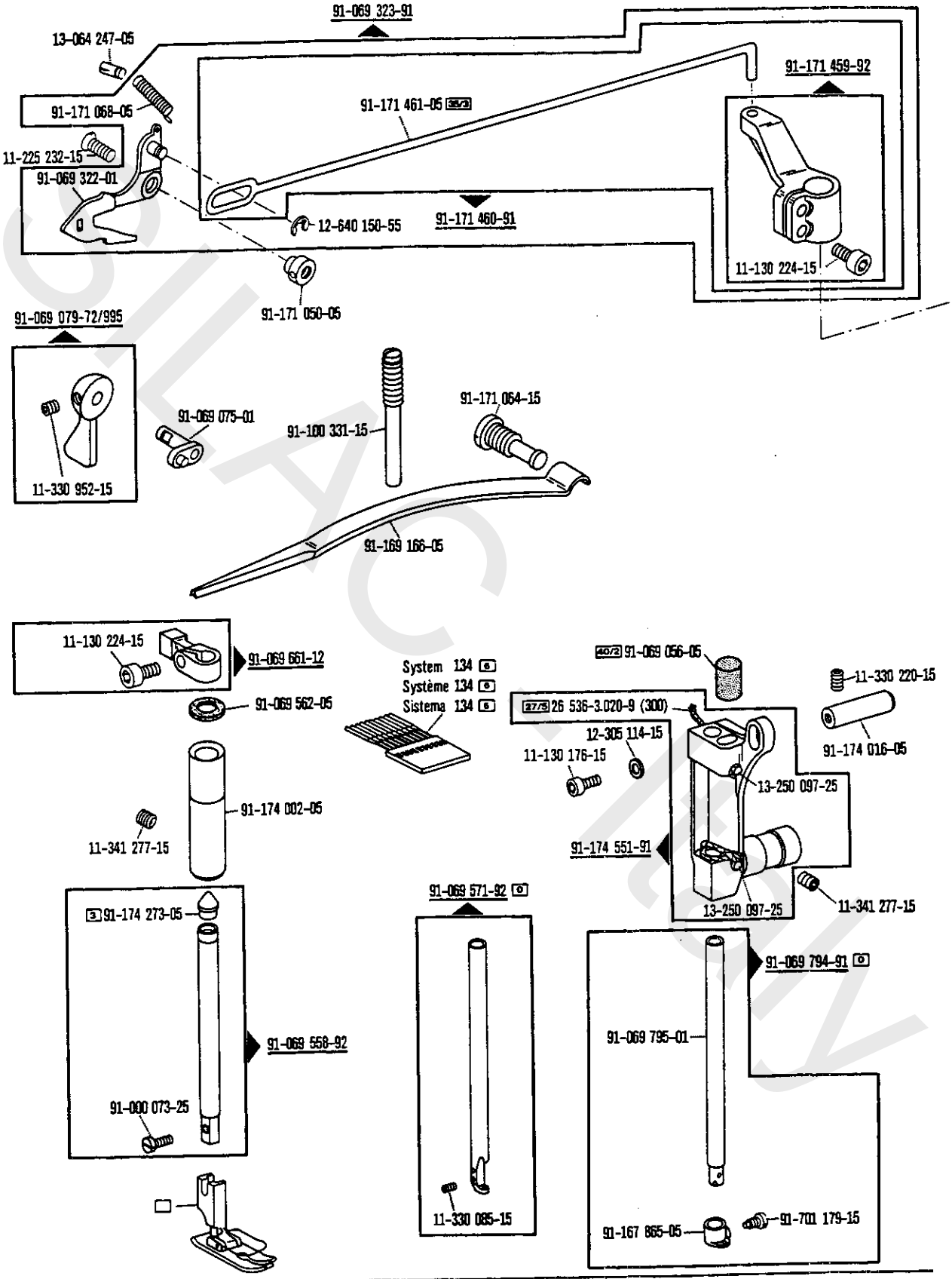

□ siehe Erläuterungen Register 0
see explanations in section 0
voir légende registre 0
ver explicaciones del registro 0

Kopfteile
Needle head parts
Pièces de tête
Piezas de la cabeza Pfaff 563

1

91-174 453-91 A B
91-174 297-71/798 C
11-174 176-15
91-009 035-25
11-314 946-15
91-174 442-15
91-174 441-05
11-330 220-15
11-330 220-15
91-069 105-25
A B 91-006 814-05
C 91-008 648-05
91-006 818-05
91-002 065-05
91-002 065-05
91-174 440-25
91-174 439-25
91-174 438-25
A B 91-174 396-05
C 91-010 215-05
91-174 239-91
11-341 220-15
91-174 237-05
91-069 579-05
12-640 130-55
91-174 238-05
12-640 130-55

Armteile
Arm parts
Pièces de bras
Piezas del brazo Pfaff 563

2

91-174 854-91
91-174 853-11
91-701 664-15
91-701 664-15
13-052 256-15
11-305 299-15
11-305 299-15
13-030 310-05
91-069 046-05

☐ siehe Erläuterungen Register 0
see explanations in section 0
voir legende registre 0
ver explicaciones del registro 0

SILAC - Italy

2

Armteile
Arm parts
Pièces de bras
Piezas del brazo **Pfaff 563**

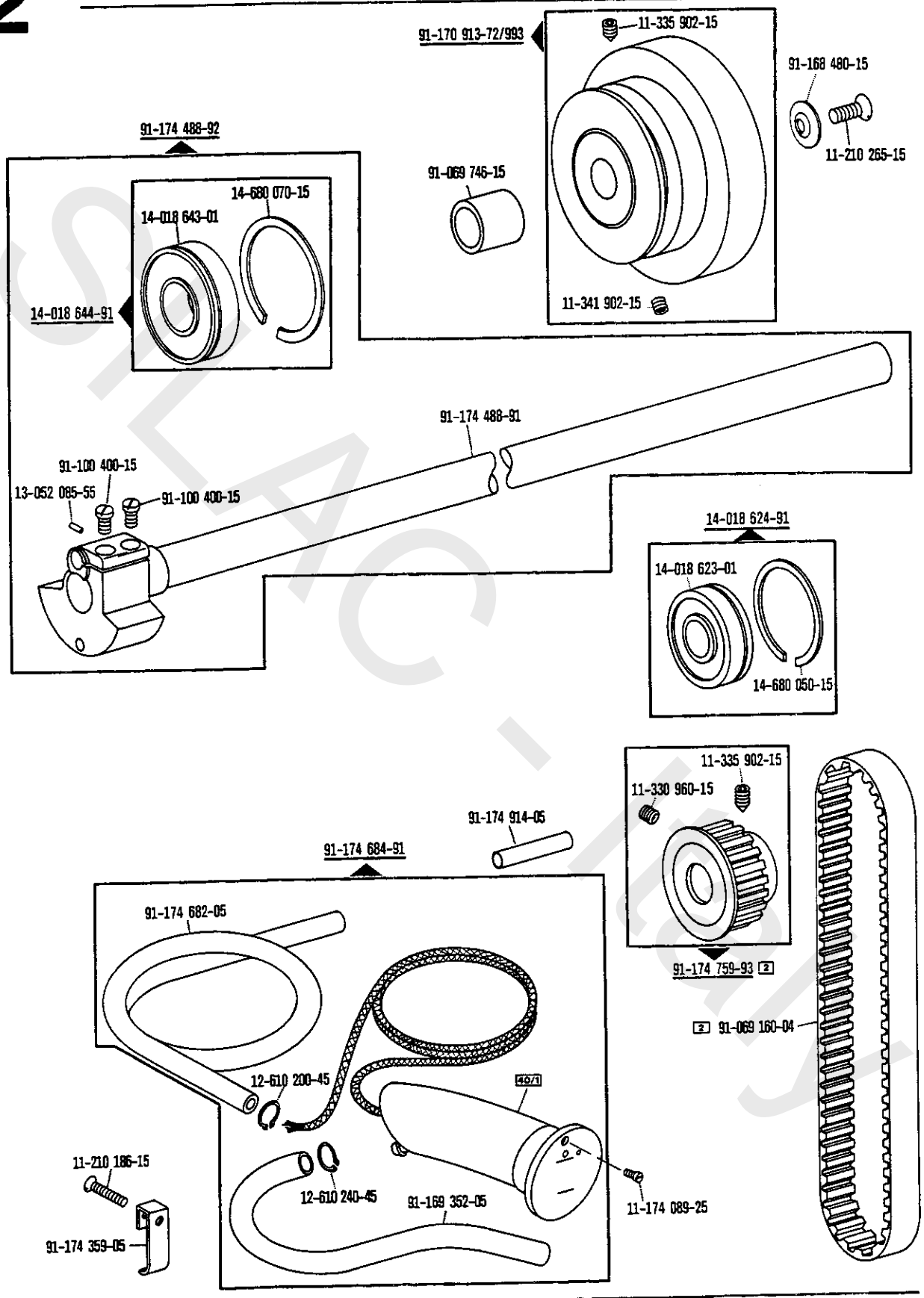

☐ siehe Erläuterungen Register 0
see explanations in section 0
voir légende registre 0
ver explicaciones del registro 0

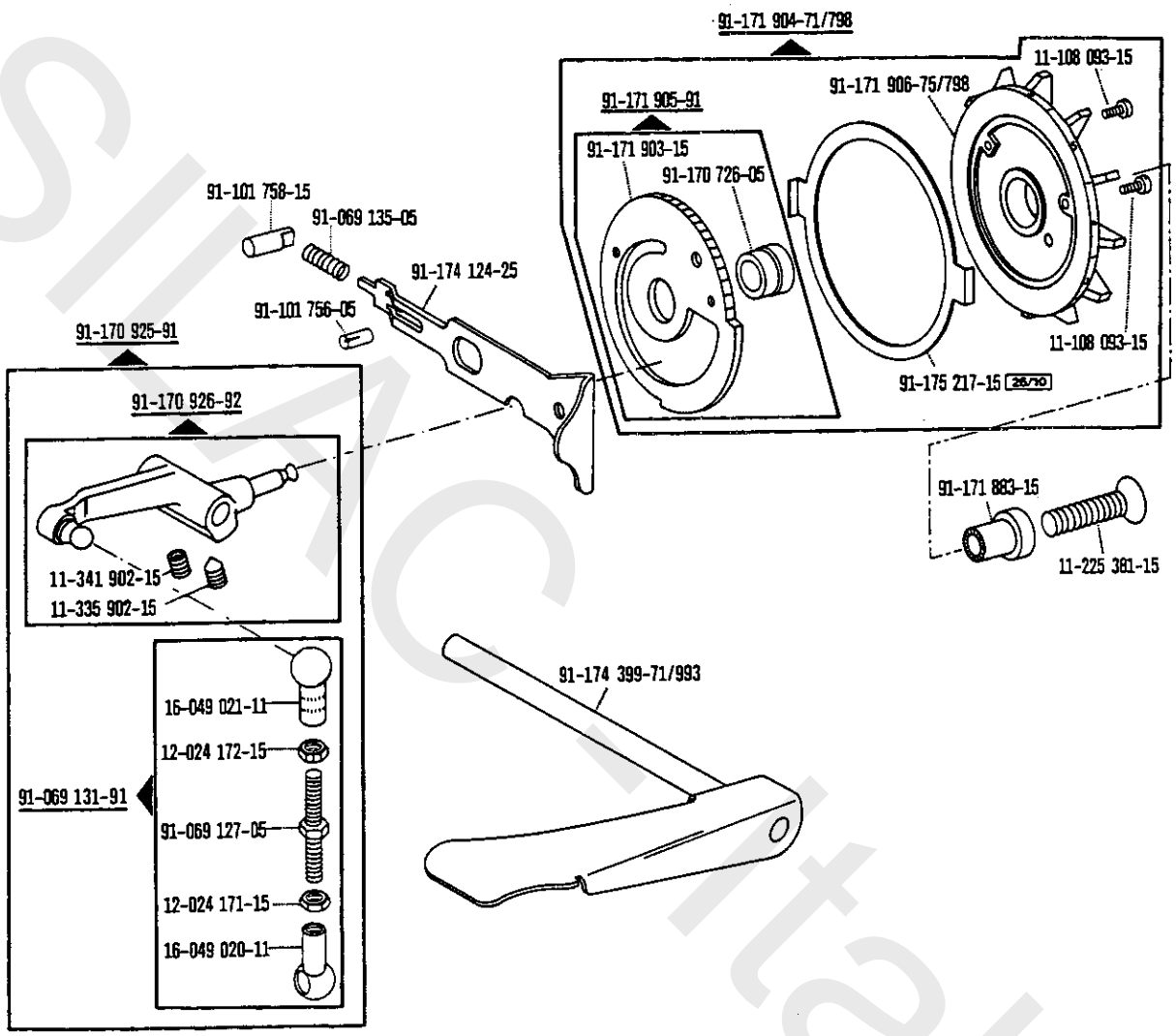

SIMC Italy

☐ siehe Erläuterungen Register 0
see explanations in section 0
voir légende registre 0
ver explicaciones del registro 0

Grundplattenteile
Bedplate parts
Pièces du plateau fondamental
Piezas de la placa-base

Pfaff 563

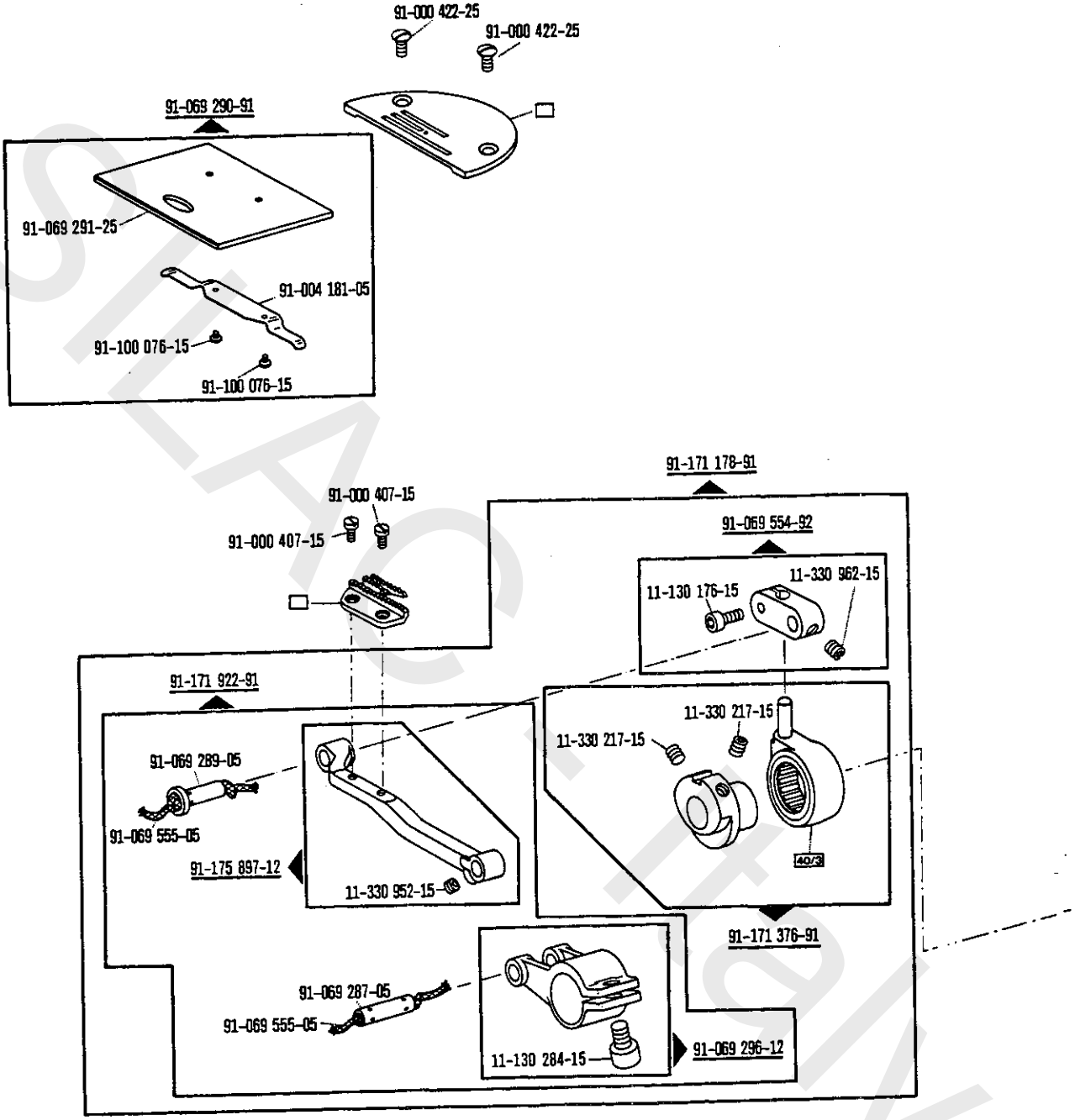

☐ siehe Erläuterungen Register 0
see explanations in section 0
voir légende registre 0
ver explicaciones del registro 0

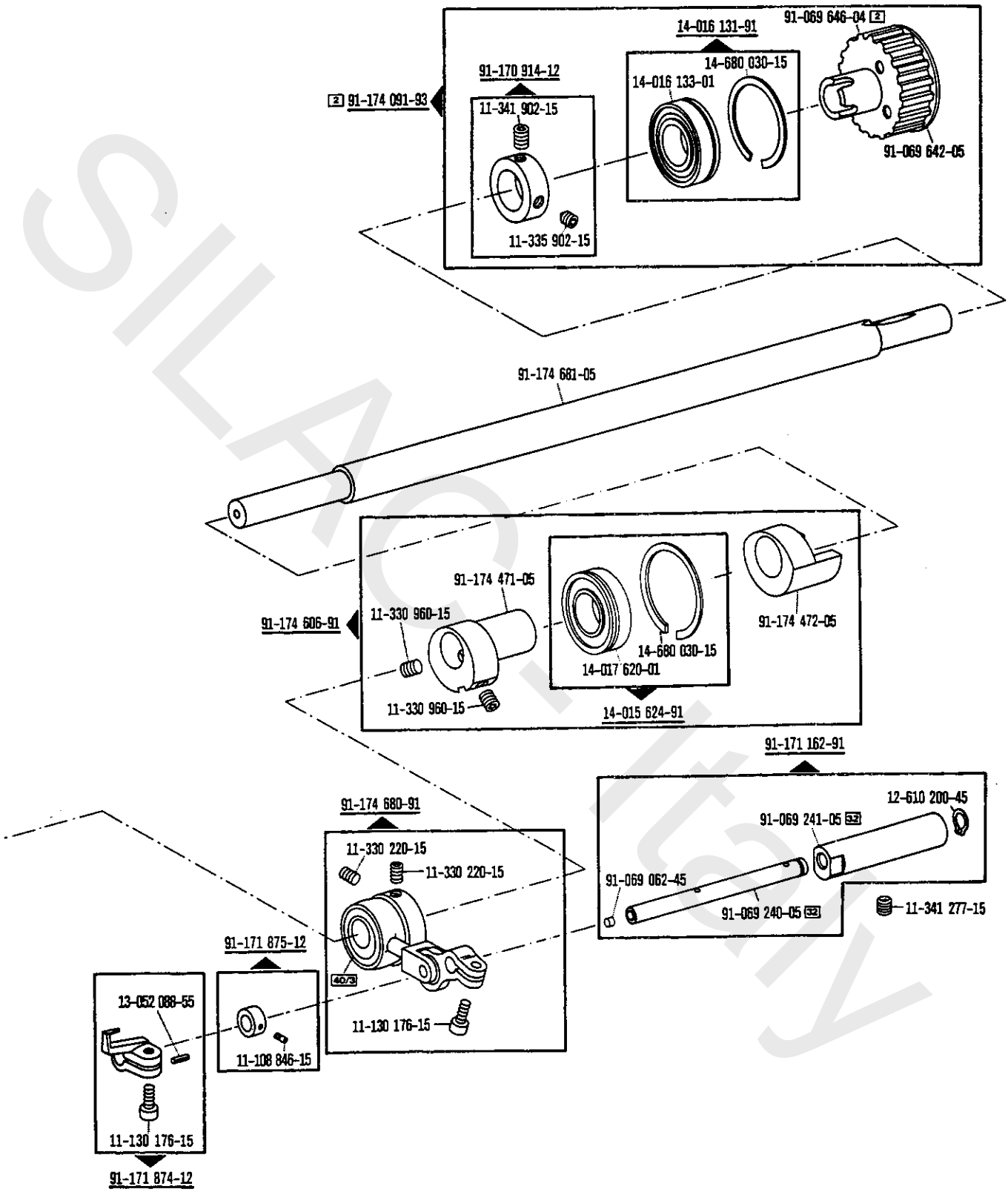

siehe Erläuterungen Register 0
see explanations in section 0
voir légende registre 0
ver explicaciones del registro 0

Grundplattenteile
Bedplate parts
Pièces du plateau fondamental
Piezas de la placa-base

Pfaff 563

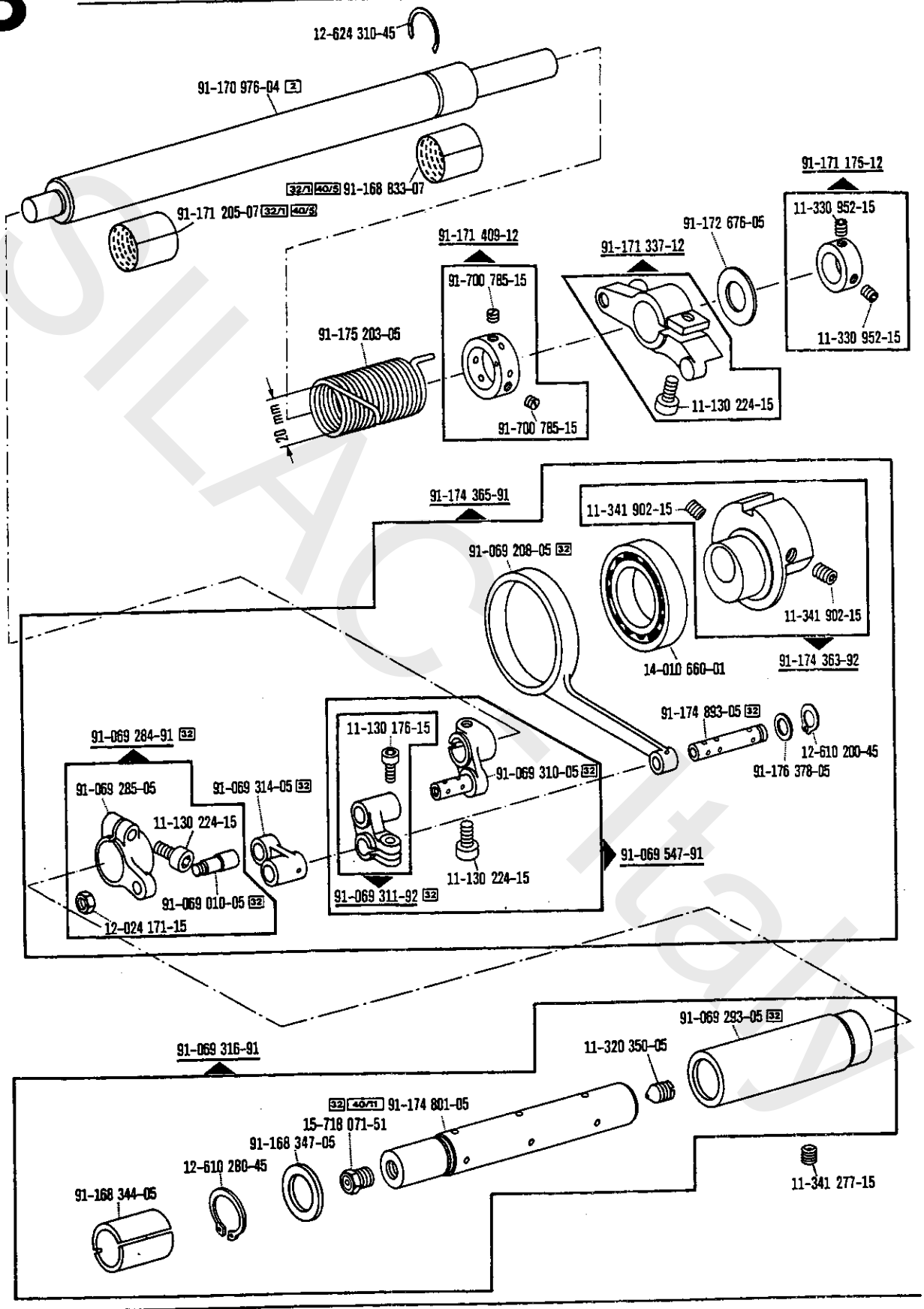

☐ siehe Erläuterungen Register 0
see explanations in section 0
voir légende registre 0
ver explicaciones del registro 0

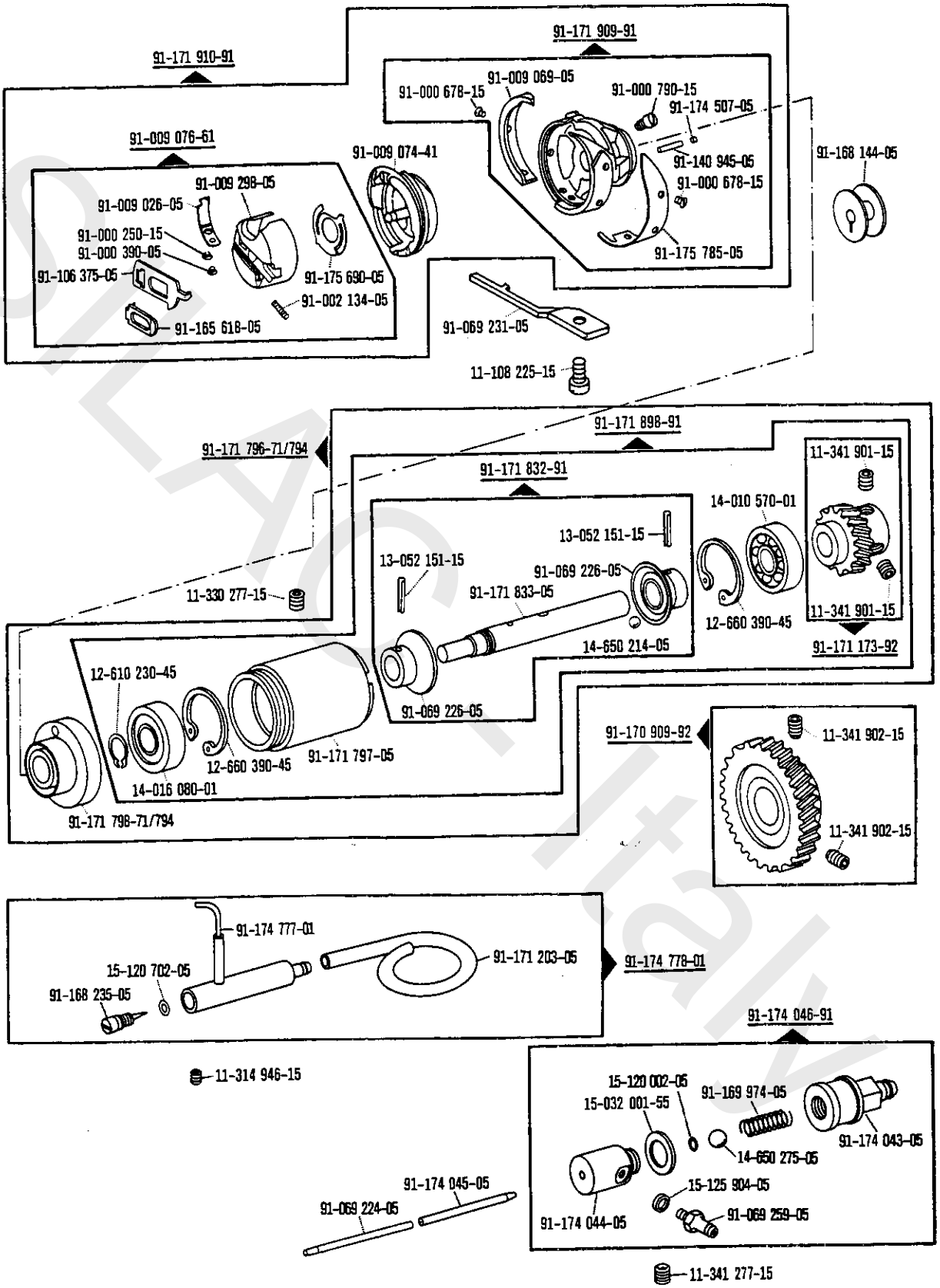

☐ siehe Erläuterungen Register 0
see explanations in section 0
voir légende registre 0
ver explicaciones del registro 0

4

Gehäuseteile
Housing sections
Parties du corps
Piezas del cárter **Pfaff 561; 563; 563H**

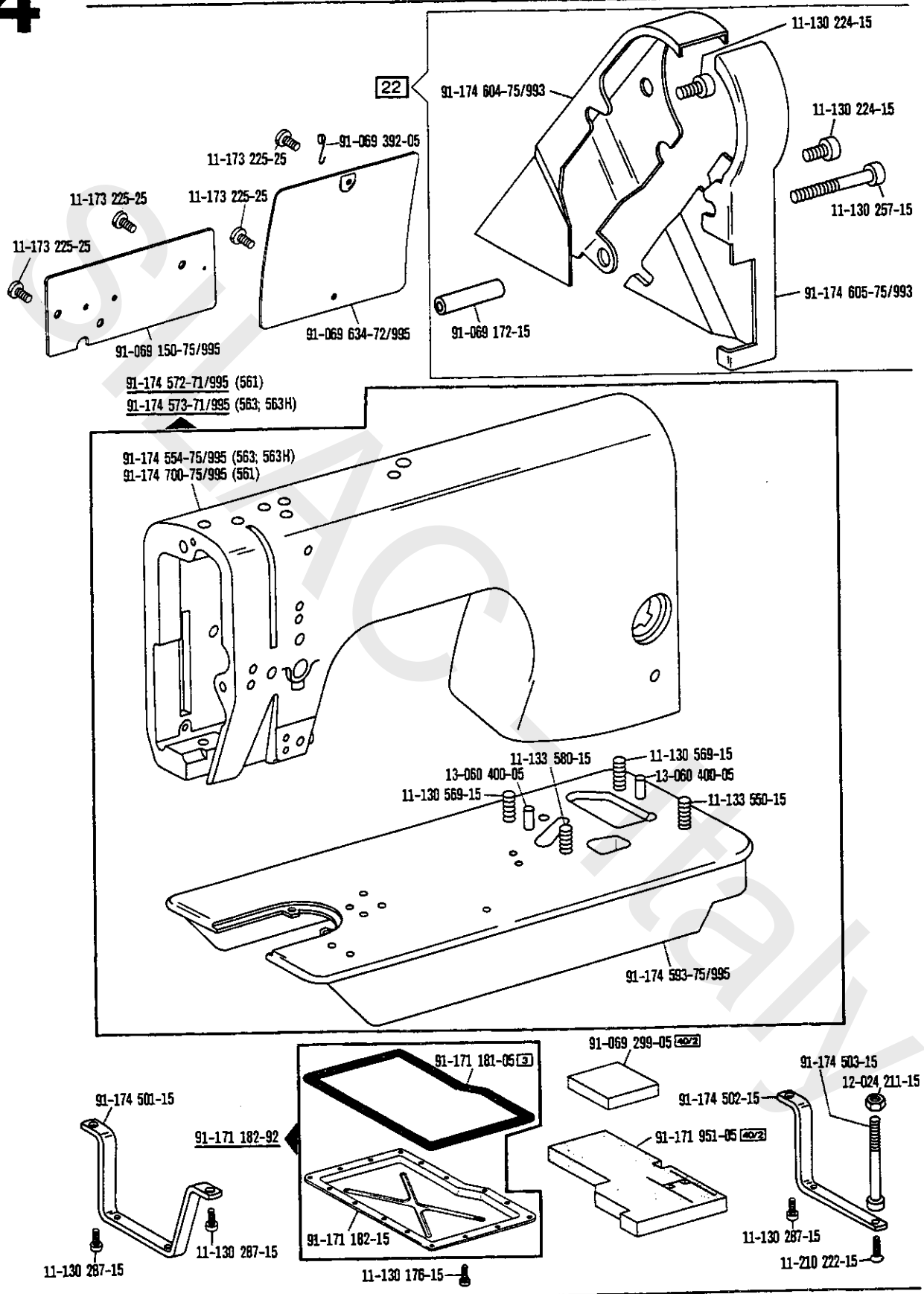

☐ siehe Erläuterungen Register 0
see explanations in section 0
voir légende registre 0
ver explicaciones del registro 0

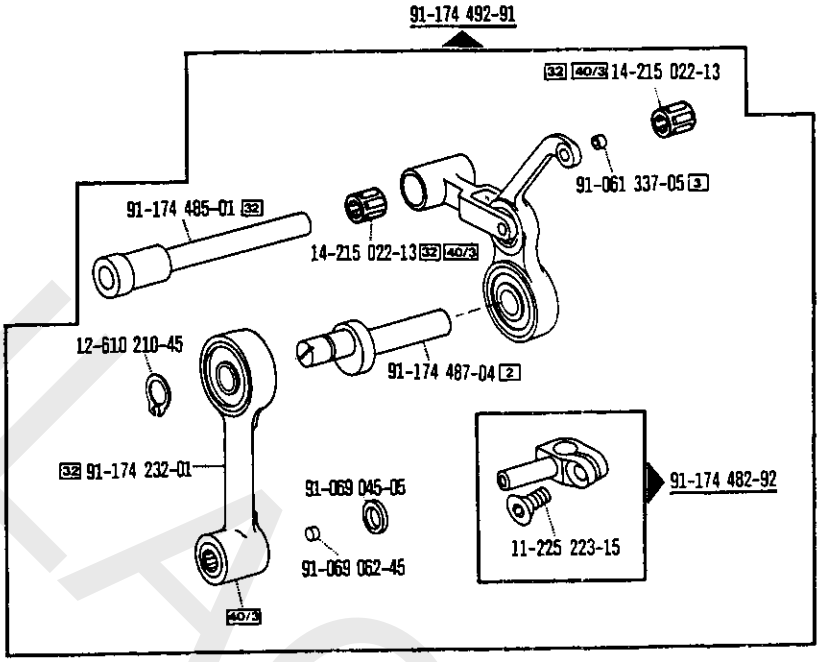

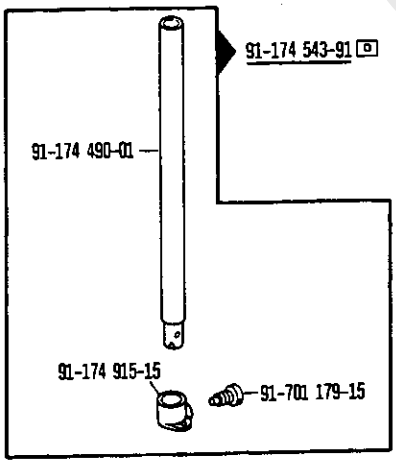

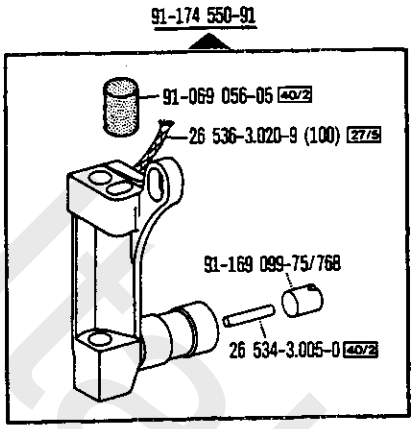

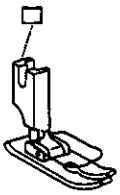

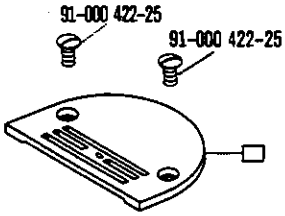

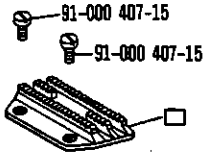

☐ siehe Erläuterungen Register 0
see explanations in section 0
voir légende registre 0
ver explicaciones del registro 0

SILFAC - Italy

Ergänzungsteile
Complementary parts
Pièces complémentaires
Piezas especiales

Pfaff 561

(die sonstigen Teile wie in Register 1, 2, 3 und 4)
(for all other parts see Sections 1, 2, 3 and 4)
(les autres pièces comme dans les registres 1, 2, 3 et 4)
(las demás piezas como en los registros 1, 2, 3 y 4)

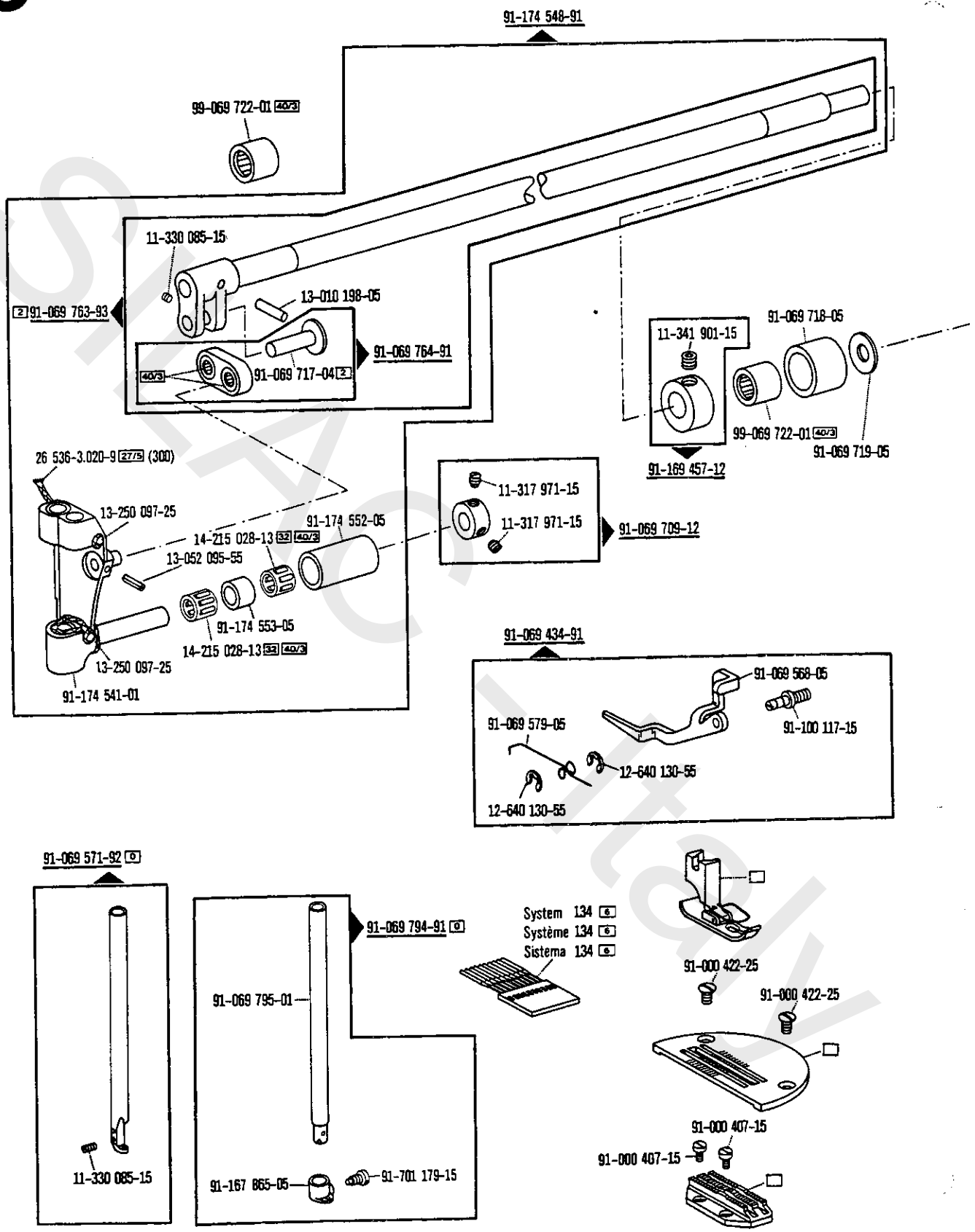

□ siehe Erläuterungen Register 0
see explanations in section 0
voir légende registre 0
ver explicaciones del registro 0

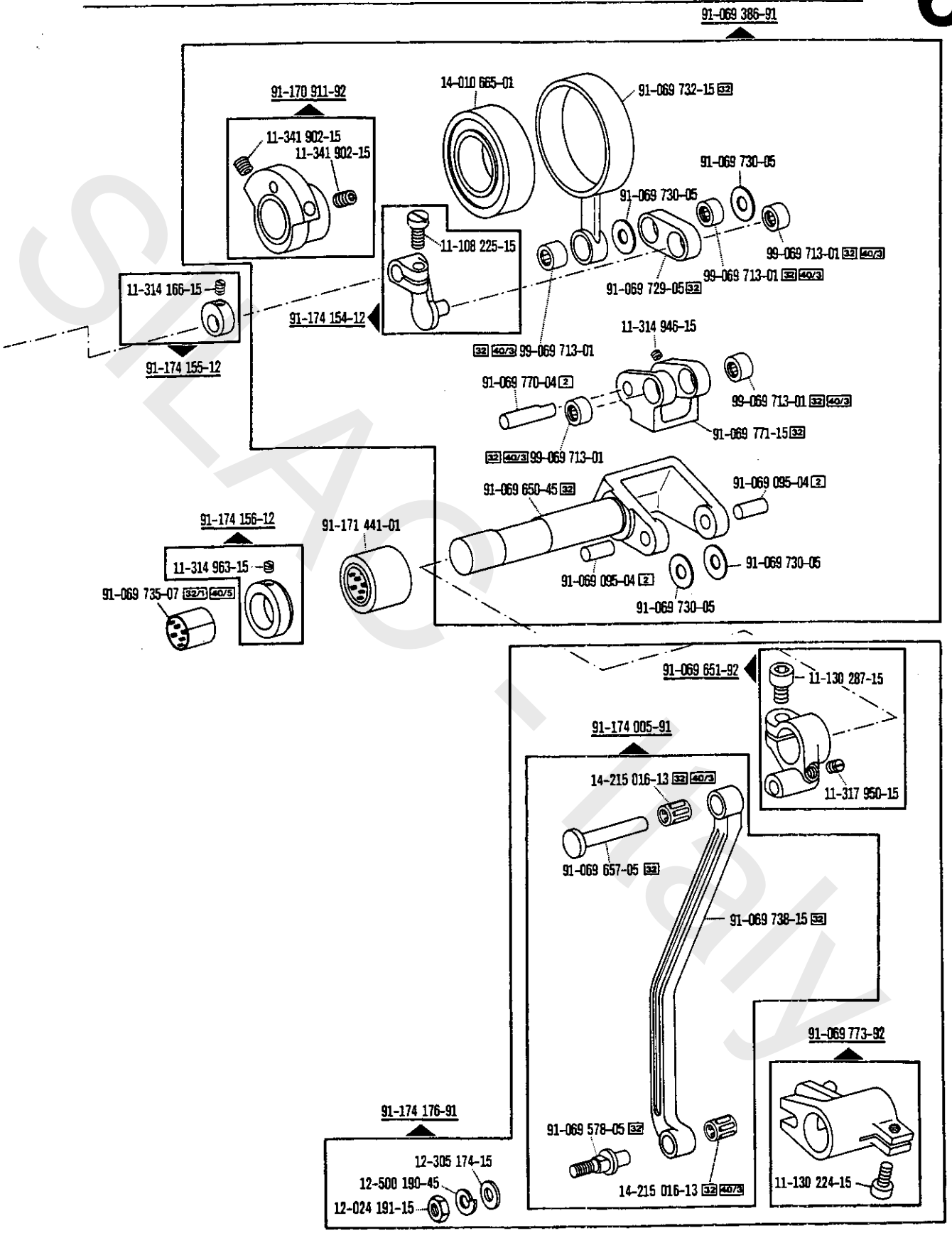

☐ siehe Erläuterungen Register 0
see explanations in section 0
voir légende registre 0
ver explicaciones del registro 0

Kanten-Beschneideinrichtung
Edge trimmer
Couteau
Recortador

-731/01 zur · pour for · para Pfaff 561; 563

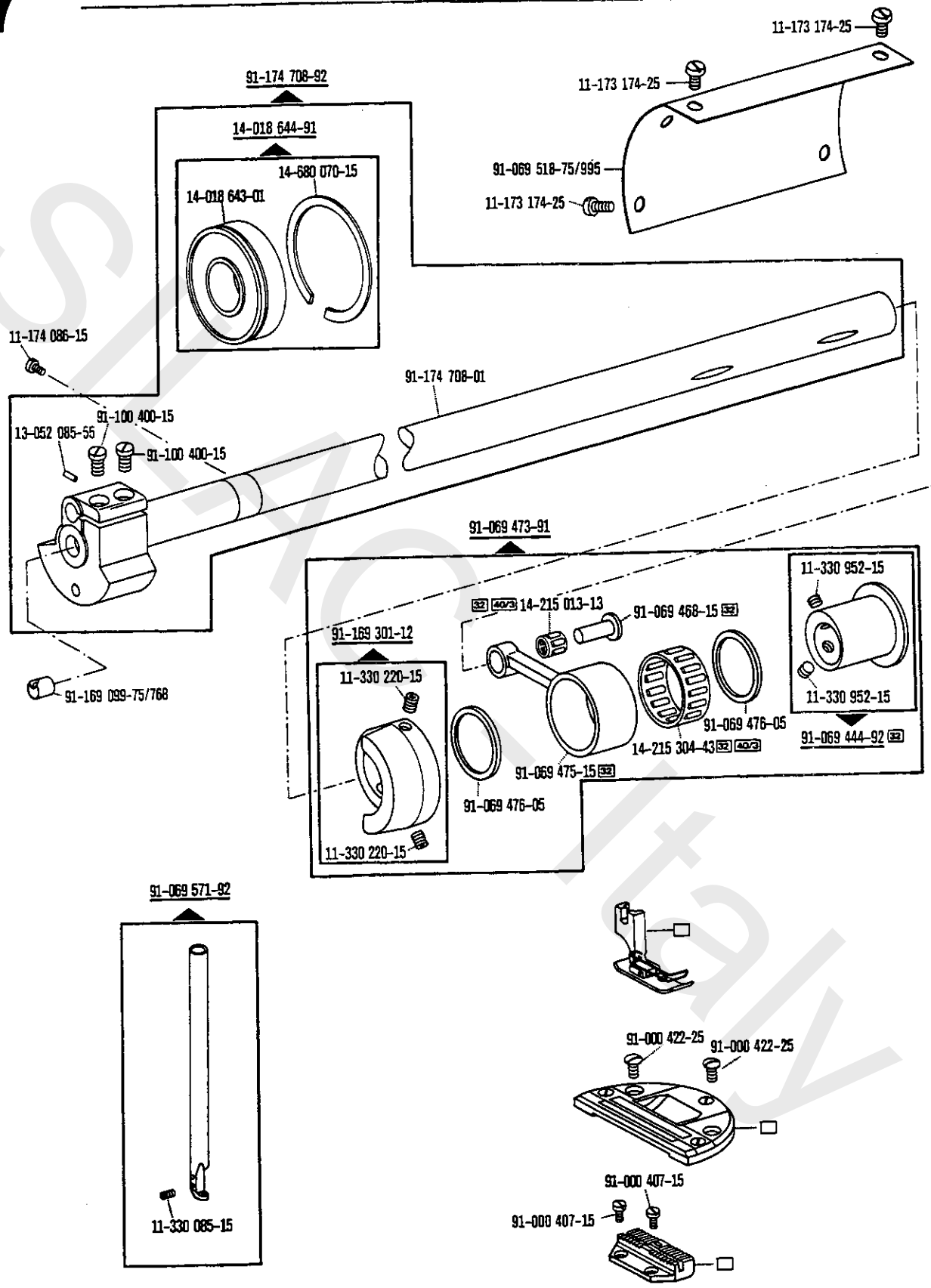

□ siehe Erläuterungen Register 0
see explanations in section 0
voir légende registre 0
ver explicaciones del registro 0

SINGER Italy

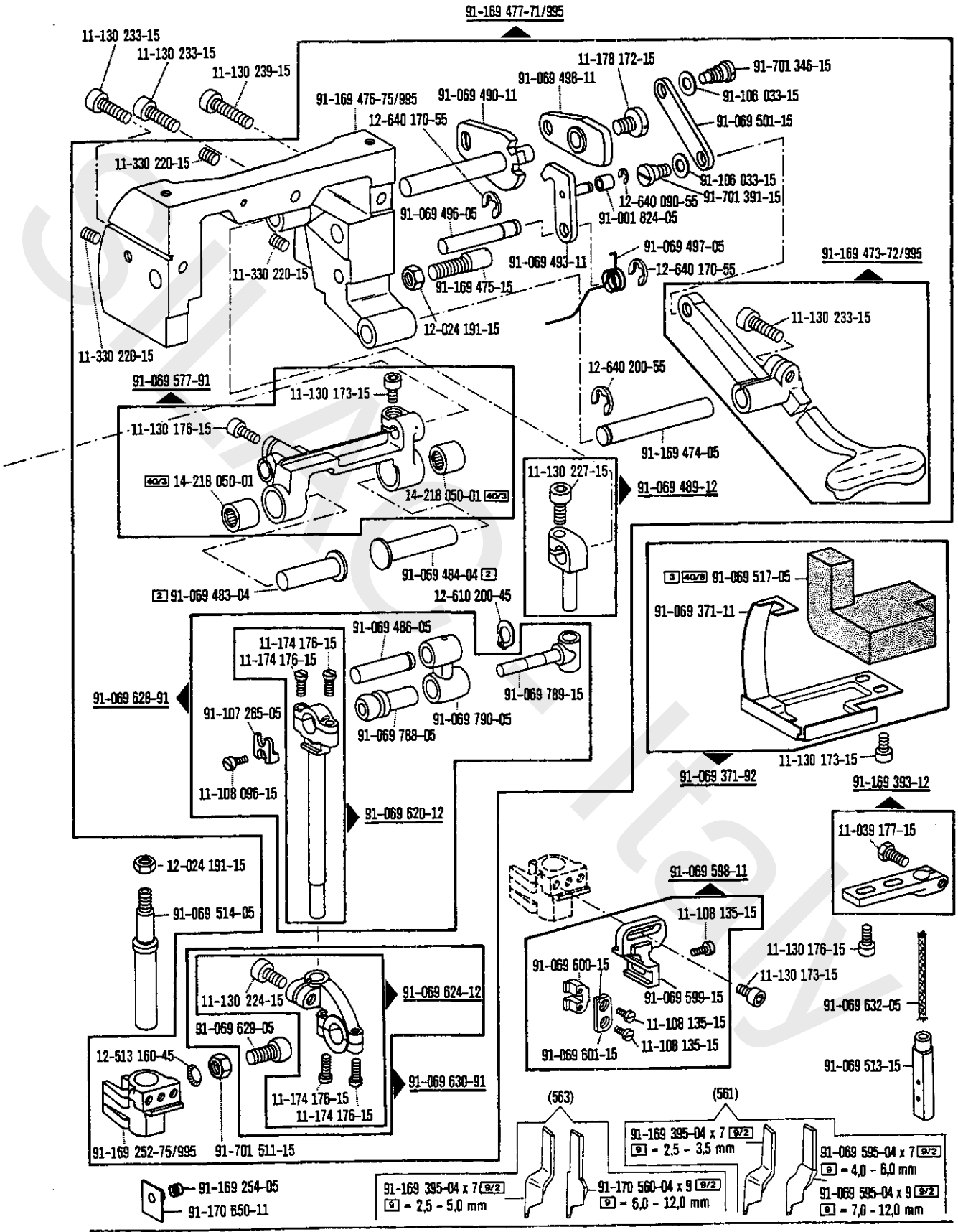

☐ siehe Erläuterungen Register 0
see explanations in section 0
voir légende registre 0
ver explicaciones del registro 0

Fadenabschneid-Einrichtung
Thread trimmer
Coupe-fil
Cortahilos

-900/57 zur · pour for · para Pfaff 561; 563; 563H

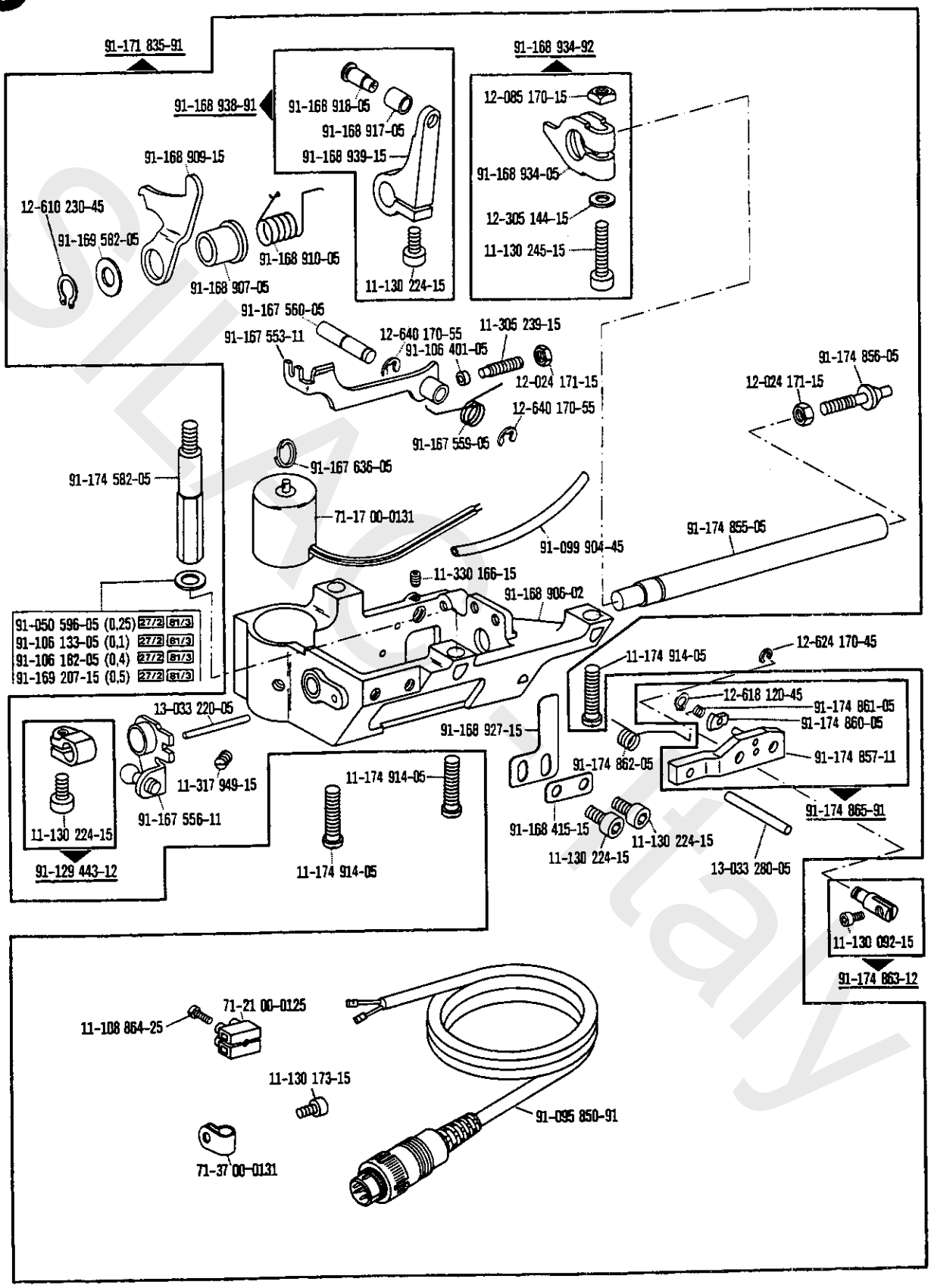

☐ siehe Erläuterungen Register 0
see explanations in section 0
voir légende registre 0
ver explicaciones del registro 0

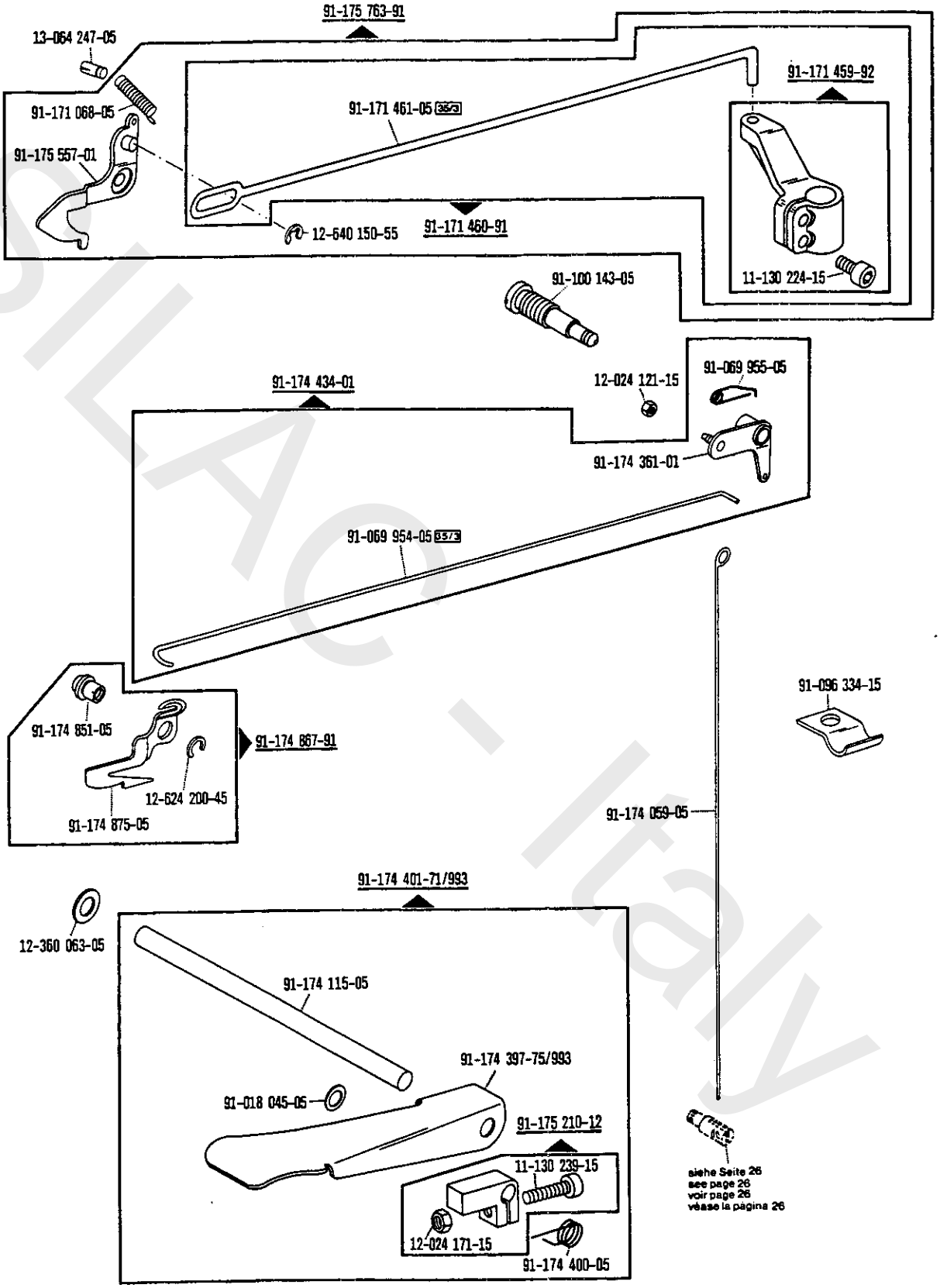

silAC - Italy

☐ siehe Erläuterungen Register 0
see explanations in section 0
voir légende registre 0
ver explicaciones del registro 0

Fadenabschneid-Einrichtung
Thread trimmer
Coupe-fil
Cortahilos

-900/57 zur · pour for · para Pfaff 561; 563; 563 H

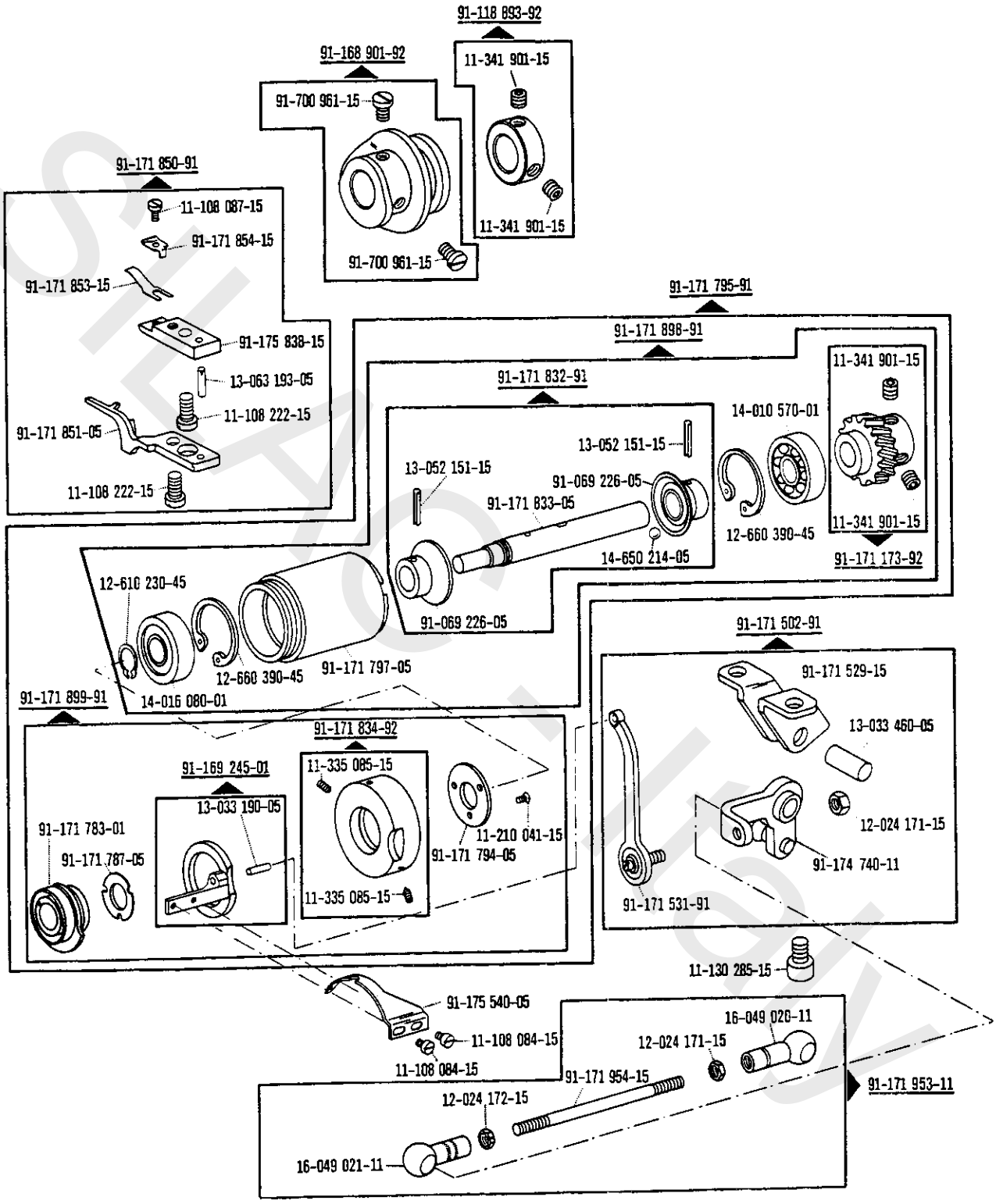

☐ siehe Erläuterungen Register 0
see explanations in section 0
voir légende registre 0
ver explicaciones del registro 0

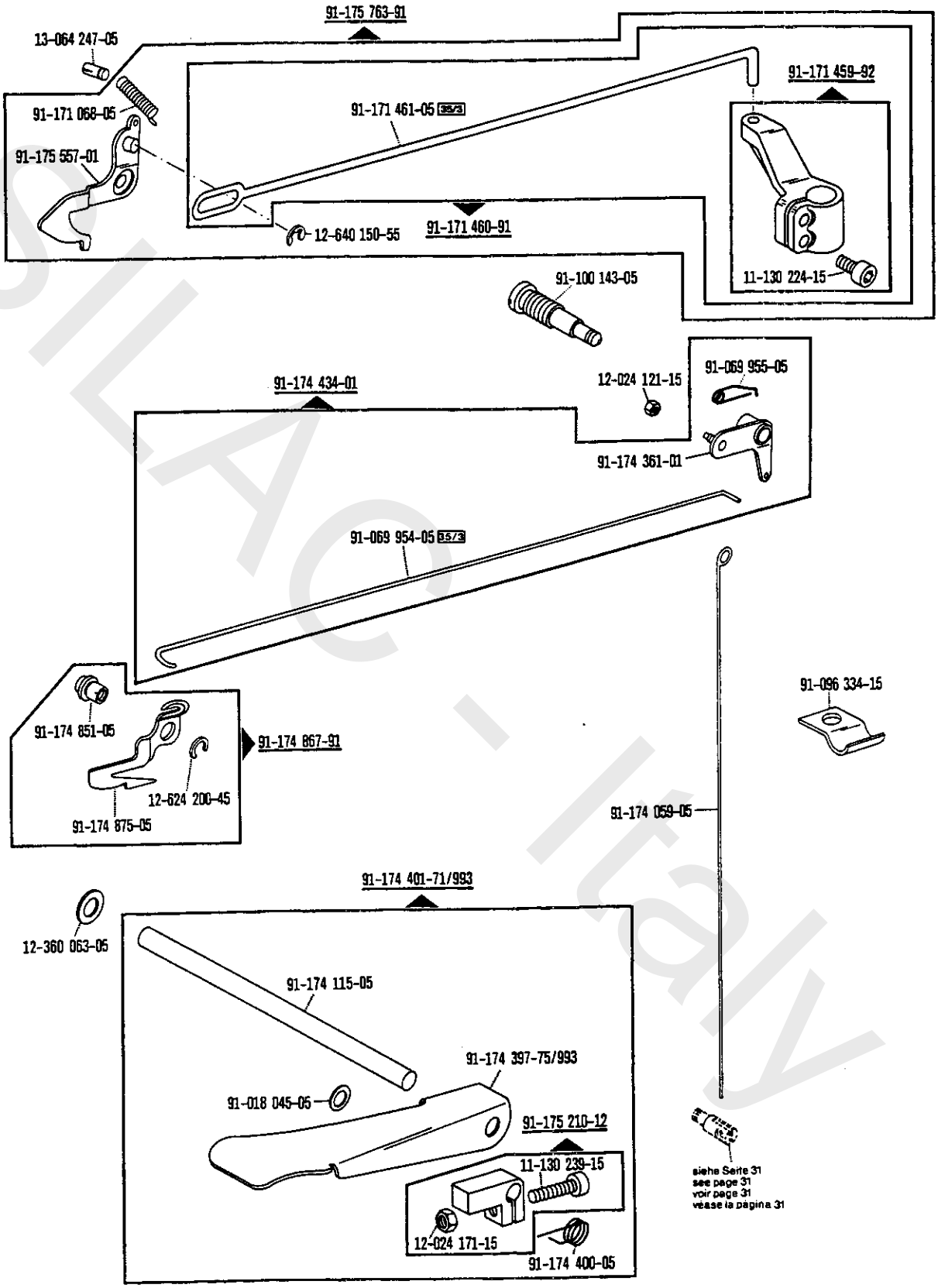

silAc - Italy

☐ siehe Erläuterungen Register 0
see explanations in section 0
voir légende registre 0
ver explicaciones del registro 0

Fadenabschneid-Einrichtung
Thread trimmer
Coupe-fil
Cortahilos

-900/99 zur · pour for · para Pfaff 561; 563; 563H

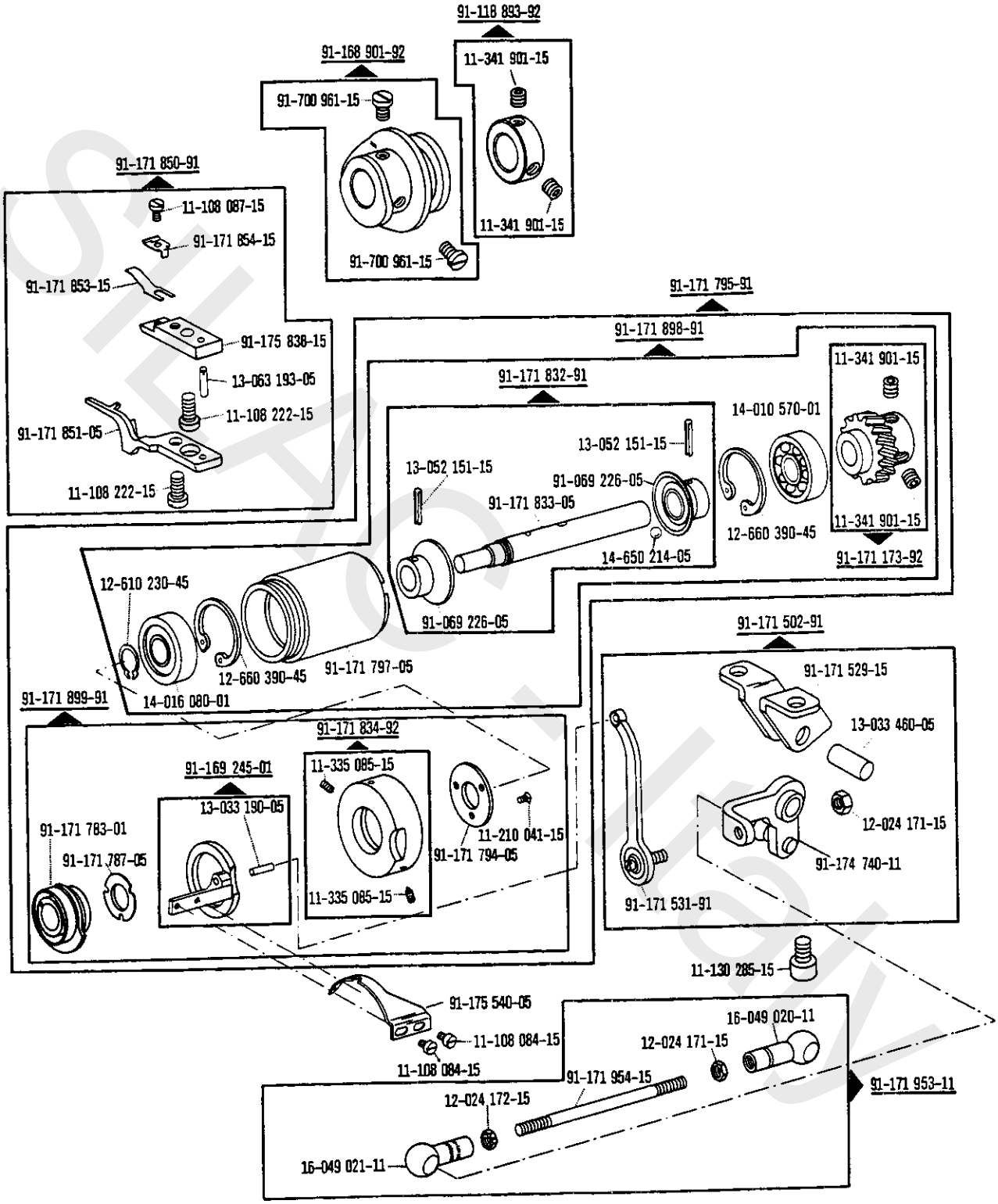

☐ siehe Erläuterungen Register 0
see explanations in section 0
voir légende registre 0
ver explicaciones del registro 0

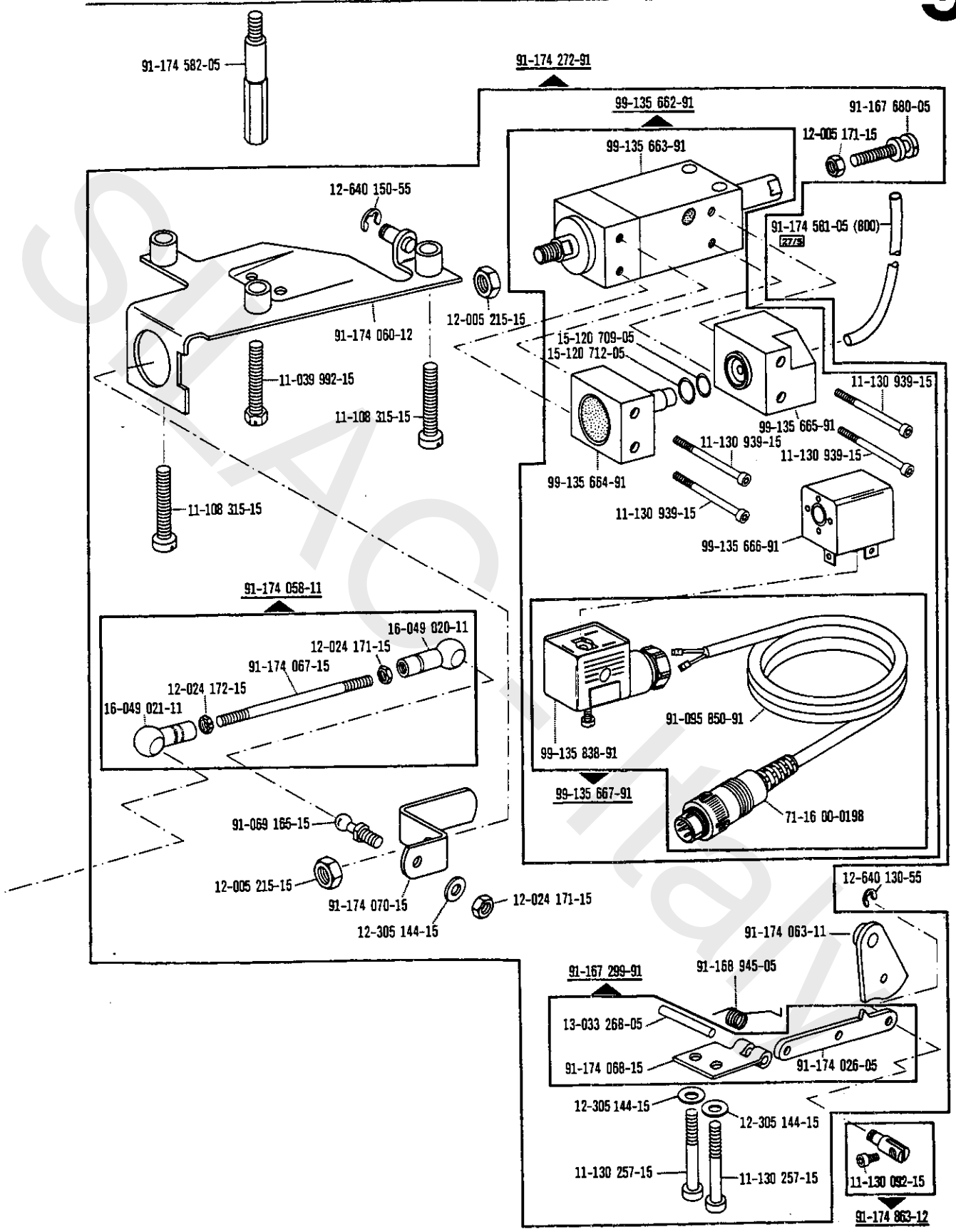
91-174 582-05
91-174 272-91
99-135 662-91
91-167 680-05
12-005 171-15
99-135 663-91
12-640 150-55
91-174 561-05 (800)
27/9
12-005 215-15
91-174 060-12
15-120 709-05
15-120 712-05
11-039 992-15
11-130 939-15
11-108 315-15
99-135 665-91
11-130 939-15
11-130 939-15
99-135 664-91
11-130 939-15
11-108 315-15
99-135 666-91
91-174 058-11
16-049 020-11
12-024 171-15
91-174 067-15
12-024 172-15
16-049 021-11
91-095 850-91
99-135 838-91
99-135 667-91
71-16 00-0198
91-069 165-15
12-005 215-15
91-174 070-15
12-024 171-15
12-305 144-15
12-640 130-55
91-174 063-11
91-167 299-91
91-168 945-05
13-033 268-05
91-174 068-15
91-174 026-05
12-305 144-15
12-305 144-15
11-130 257-15
11-130 257-15
11-130 092-15
91-174 863-12

Fadenspannungs-Steuerung
Thread tension control
Commande de la tension du fil
Control de la tensión del hilo superior -906/05 50/0 zur · pour for · para Pfaff 561; 563; 563 H

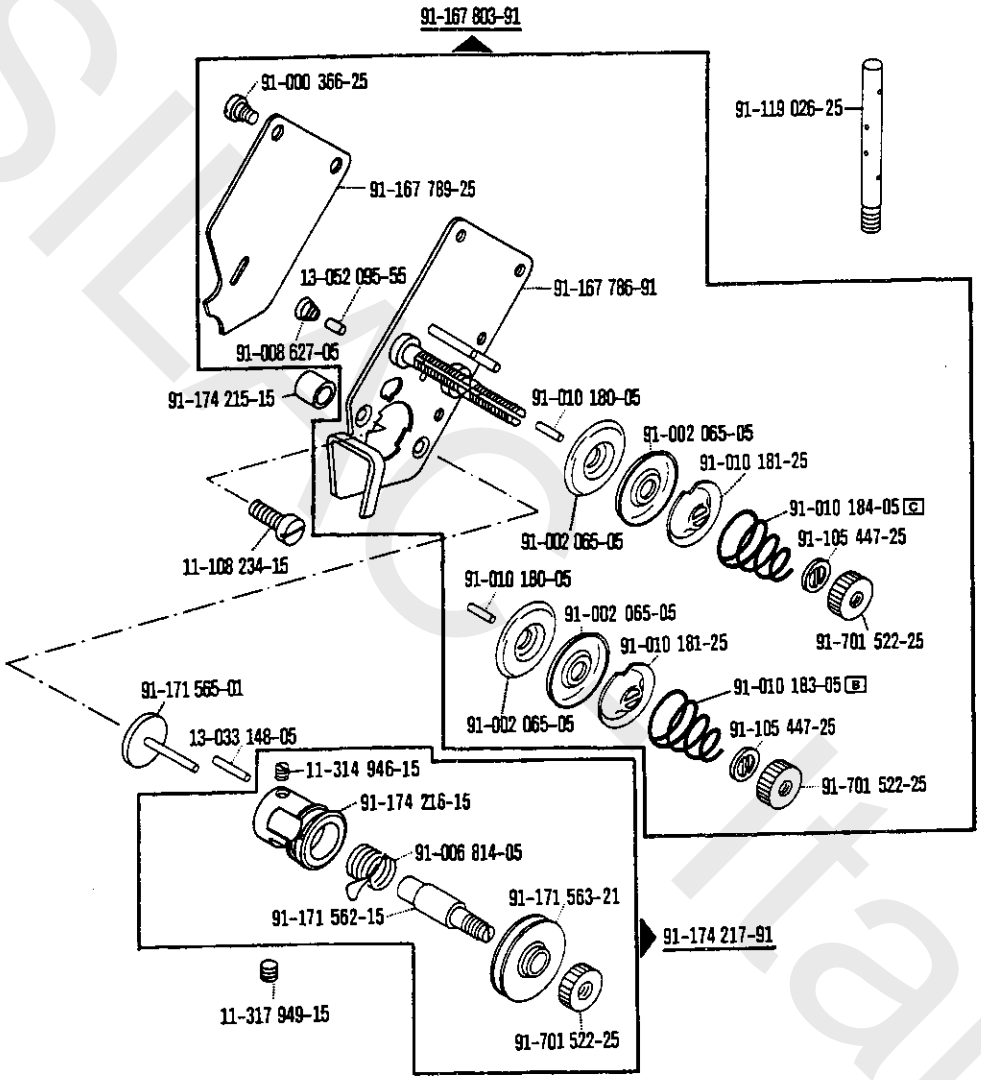

☐ siehe Erläuterungen Register 0
see explanations in section 0
voir légende registre 0
ver explicaciones del registro 0

SIMO Italy

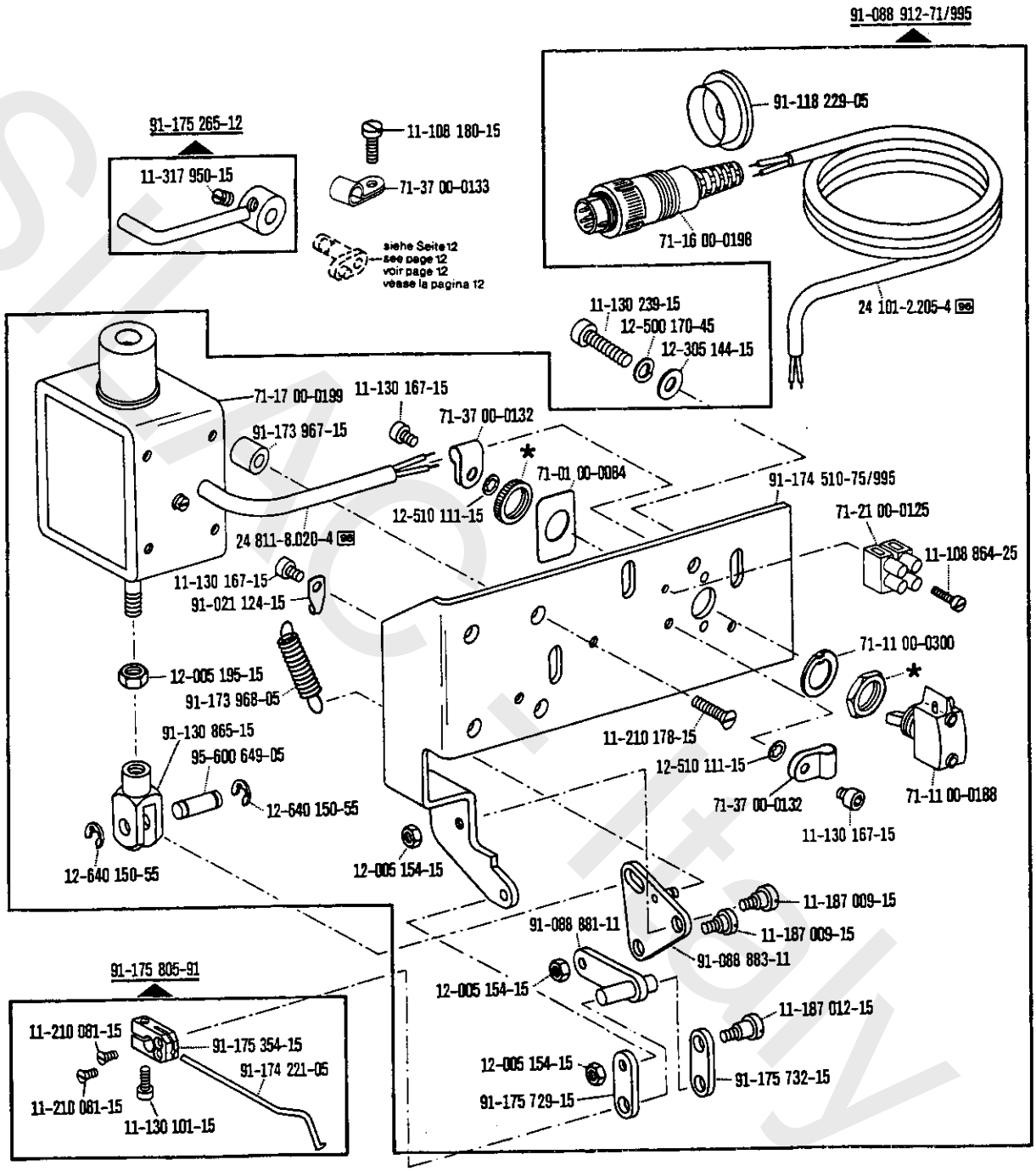
91-088 912-71/995
91-118 229-05
71-16 00-0198
24 101-2.205-4
91-175 265-12
11-317 950-15
11-108 180-15
71-37 00-0133
siehe Seite 12
see page 12
voir page 12
véase la pagina 12
11-130 239-15
12-500 170-45
12-305 144-15
71-17 00-0199
11-130 167-15
91-173 967-15
71-37 00-0132
71-01 00-0084
12-510 111-15
24 811-8.020-4
91-174 510-75/995
71-21 00-0125
11-108 864-25
11-130 167-15
91-021 124-15
12-005 195-15
91-173 968-05
71-11 00-0300
91-130 865-15
95-600 649-05
11-210 178-15
12-510 111-15
12-640 150-55
71-37 00-0132
71-11 00-0188
11-130 167-15
12-640 150-55
12-005 154-15
11-187 009-15
91-088 881-11
11-187 009-15
91-088 883-11
91-175 805-91
12-005 154-15
11-187 012-15
11-210 081-15
91-175 354-15
91-174 221-05
12-005 154-15
91-175 729-15
91-175 732-15
11-210 081-15
11-130 101-15

Presserfuß-Automatik
Automatic presser foot lifter
Relève-pied automatique
Alzaprensatelas

-910/01 30/0 zur · pour for · para Pfaff 561-900/57; 563-900/57; 563H-900/57

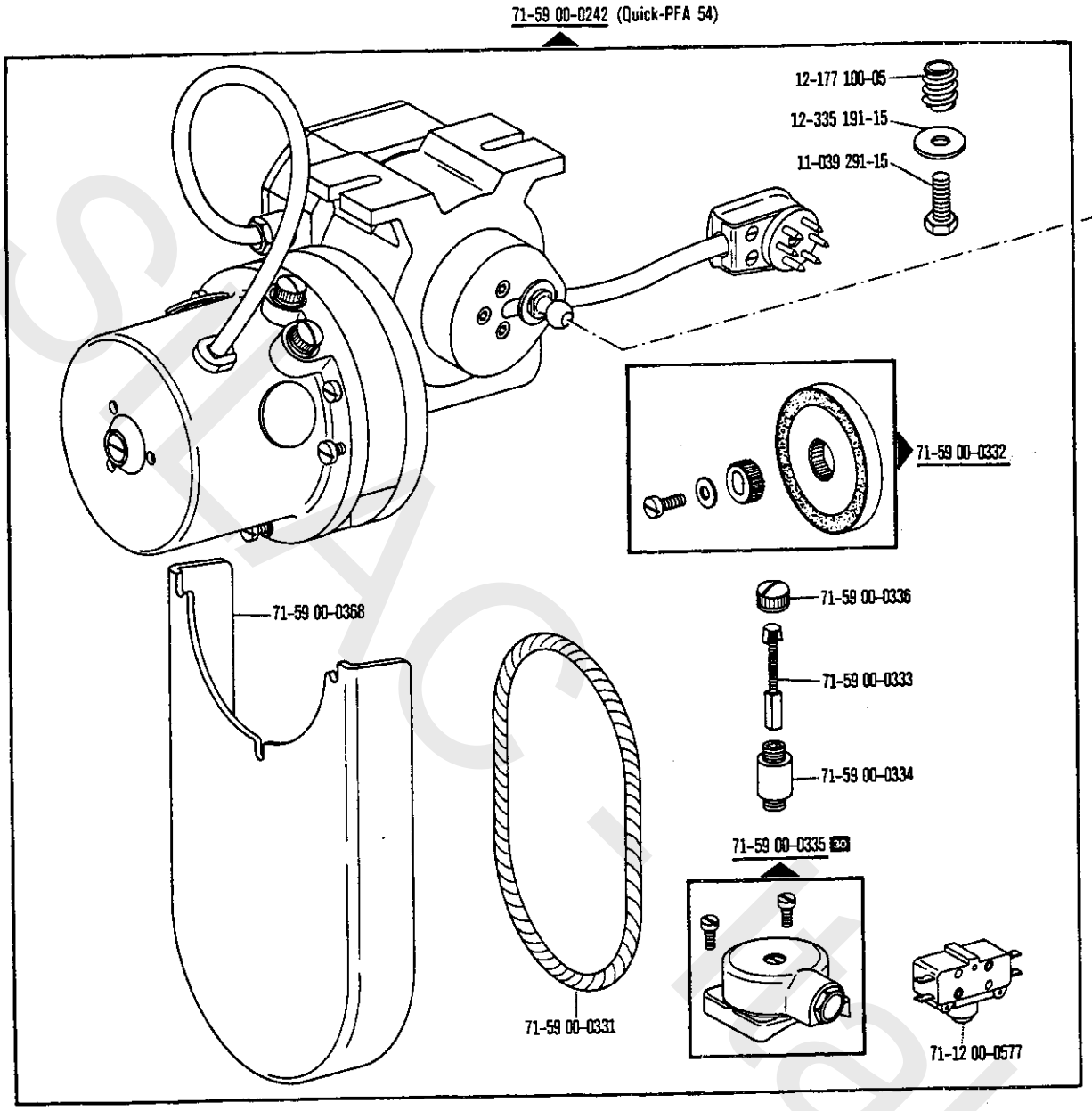

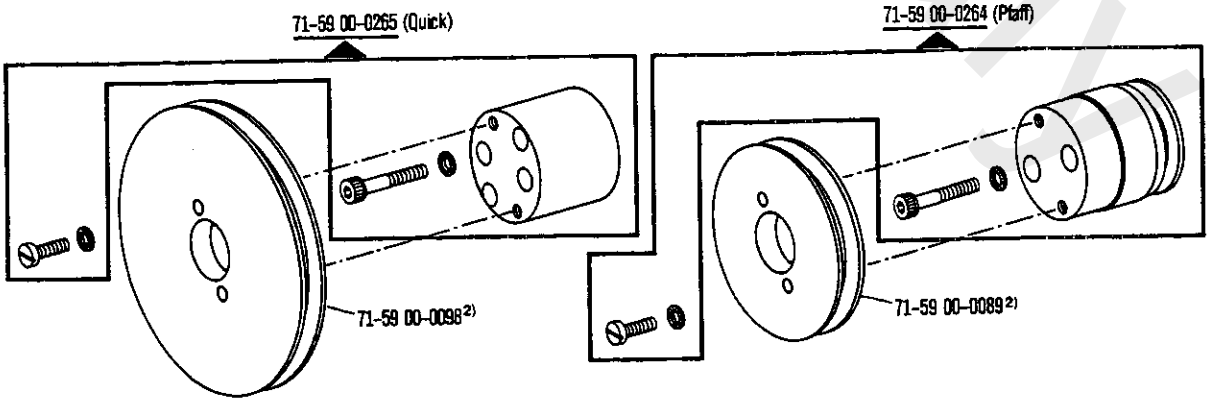

2) siehe Schnurscheiben-Tabelle Seite 35
see Table of pulleys on page 35
voir page 35 tableau des poulies à gorge
véase tabla de poleas acanaladas, página 35

☐ siehe Erläuterungen Register 0
see explanations in section 0
voir légende registre 0
ver explicaciones del registro 0

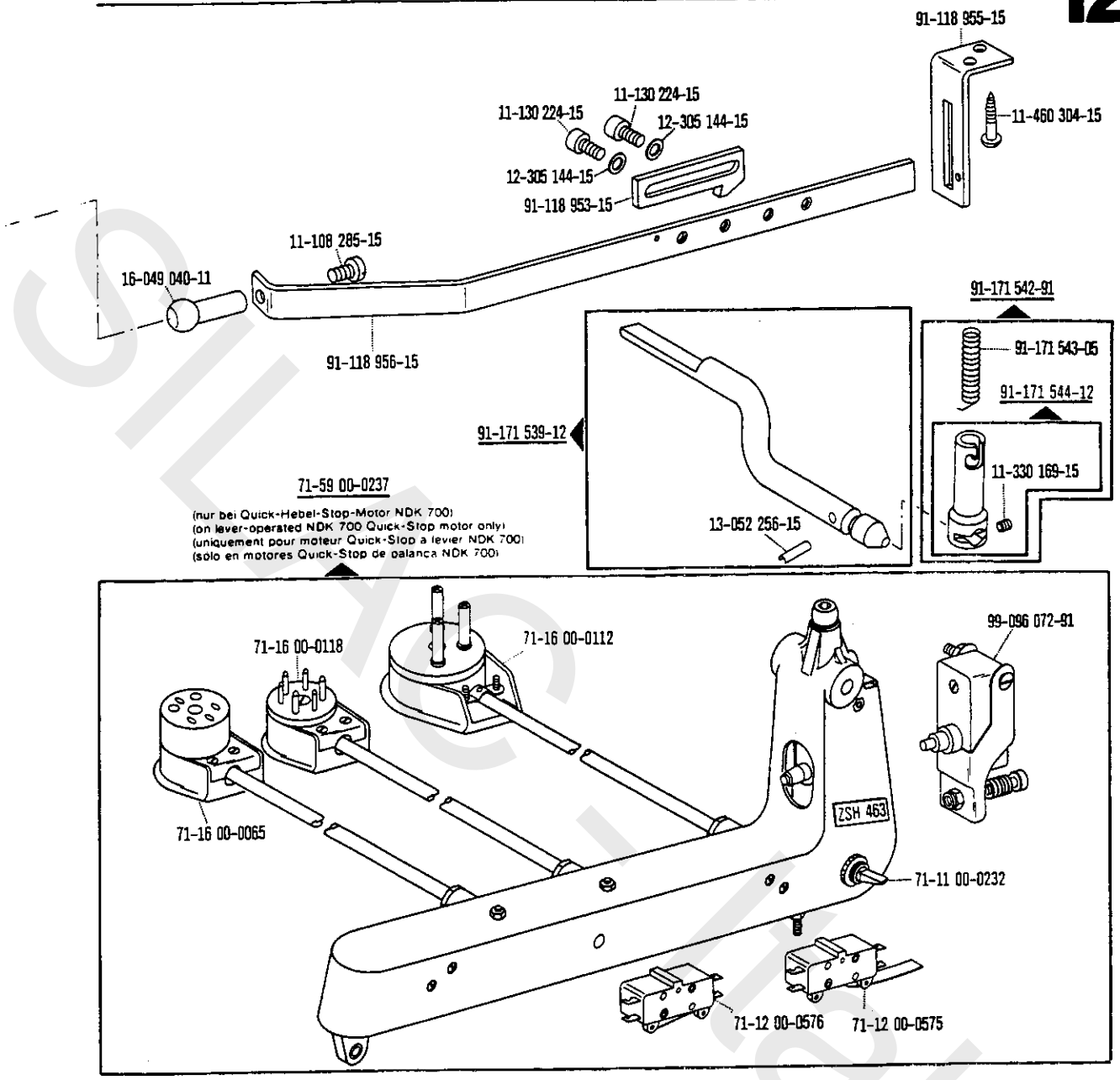

Schnurscheiben-Tabelle · Table of Pulleys

Tableau des poulies à gorge · Tabla de poleas acanaladas

Teilenummer Part number Numéros des pièces Nº de las piezas	Motordrehzahl U/min. Motor speed (r.p.m.) Régime moteur trs/mn Regimen del motor en r.p.m.	Frequenz Frequency Fréquence Frecuencia	Schnurscheiben-Durchmesser[1] in mm Pulley dia.[1] (mm) Diamètre effectif de la poulie en mm Diámetro efectivo de la polea en mm
71-59 00-0098	1400	50 Hz (c/s)	86
	1700	60 Hz (c/s)	86
71-59 00-0089	2800	50 Hz (c/s)	56
	3400	60 Hz (c/s)	56

☐ siehe Erläuterungen Register 0
see explanations in section 0
voir legende registre 0
ver explicaciones del registro 0

[1] Wirksamer Durchmesser
Effective diameter
Diamètre effectif
Diámetro efectivo

Presserfuß-Automatik
Automatic presser foot lifter
Relève-pied automatique
Alzaprensatelas

-910/04 zur - pour for - para

Pfaff 561-900/..
Pfaff 563-900/..
Pfaff 563H-900/..

Wartungseinheit -925/02 erforderlich
Conditioning unit -925/02 required
Conditionneur d'air comprimé -925/02 nécessaire
Requiere grupo acondicionador del aire comprimido -925/02

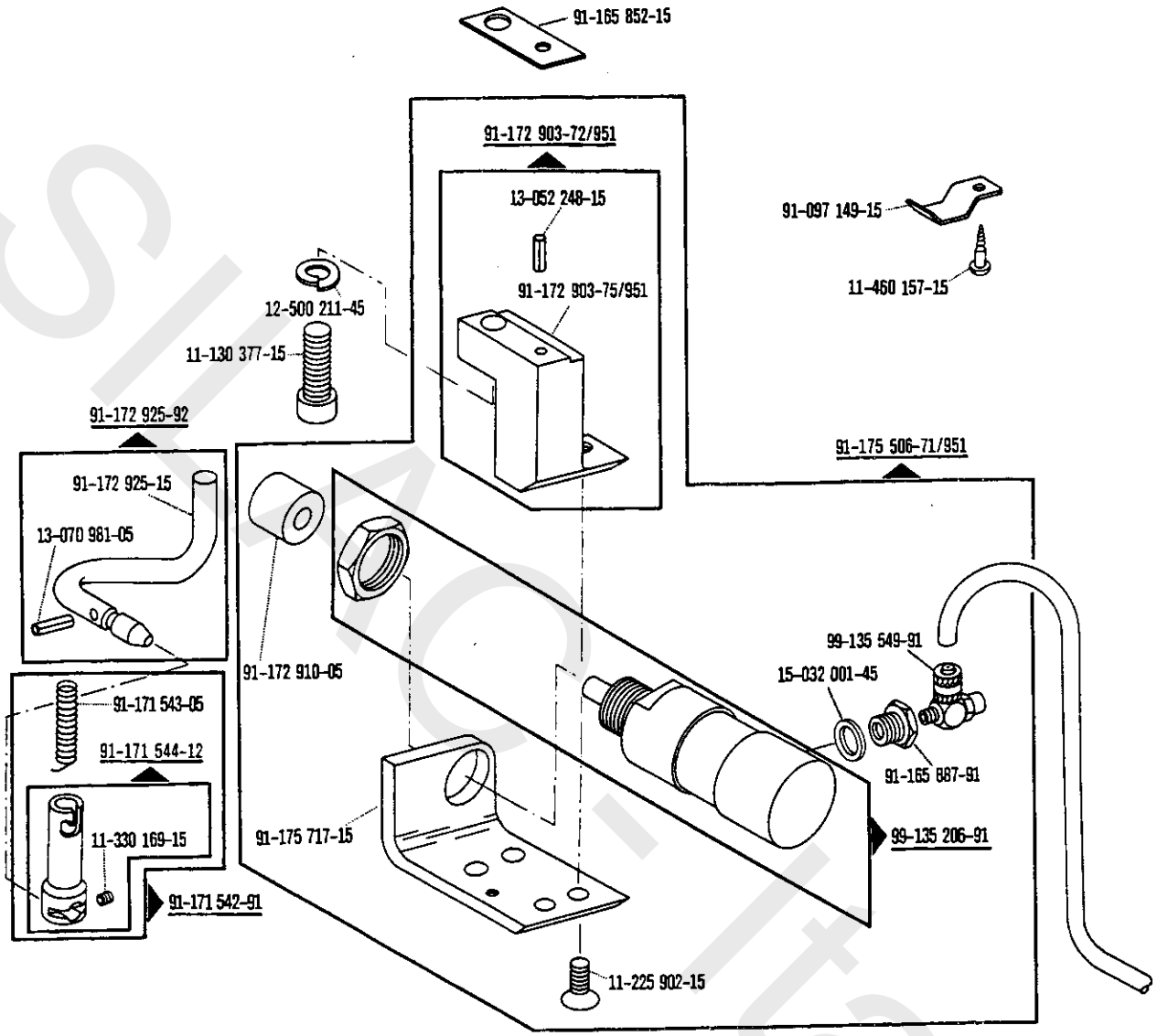

SIMO - Italy

☐ siehe Erläuterungen Register 0
see explanations in section 0
voir légende registre 0
ver explicaciones del registro 0

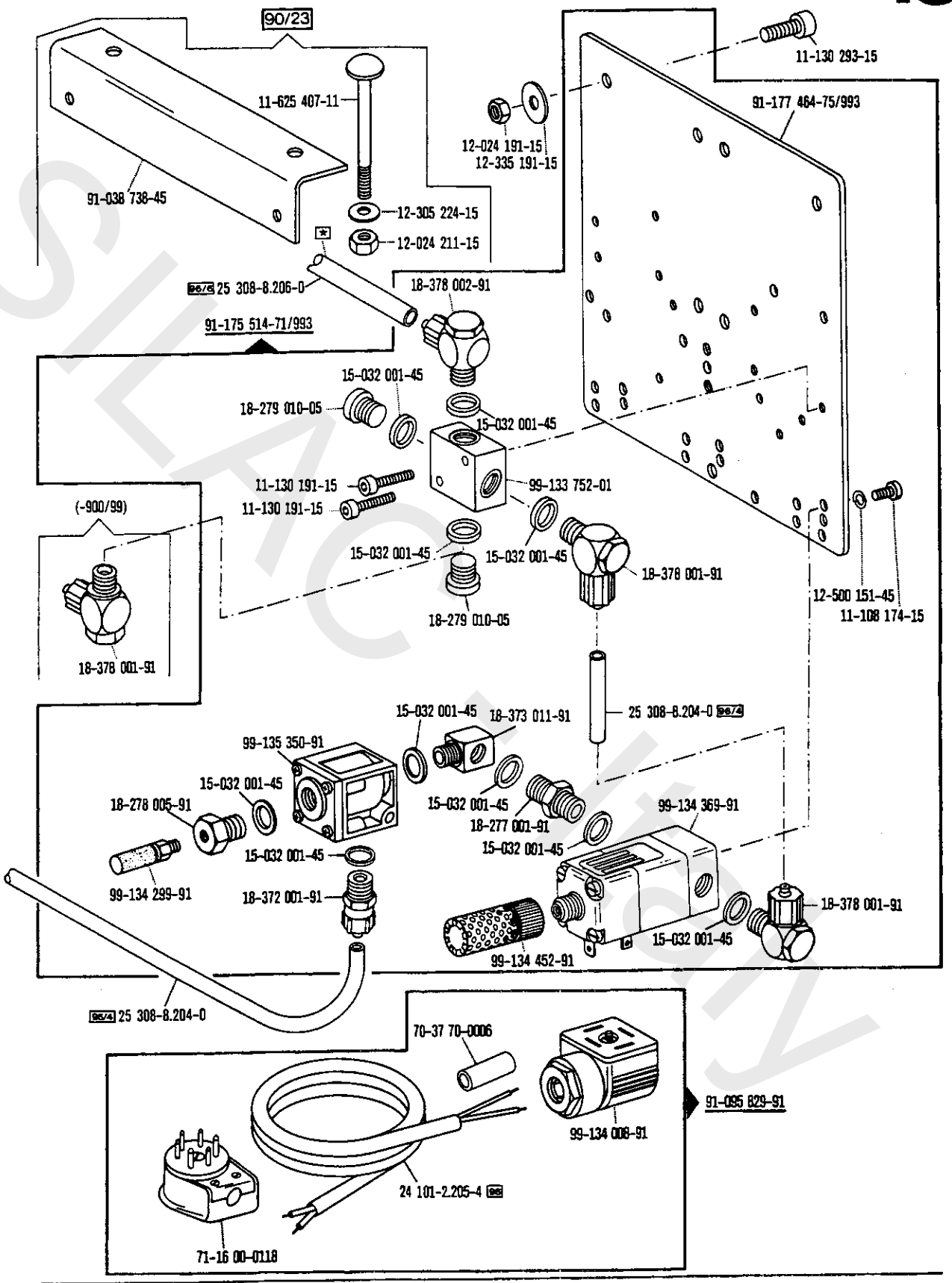

☐ siehe Erläuterungen Register 0
see explanations in section 0
voir légende registre 0
ver explicaciones del registro 0

☒ Zur Wartungseinheit
For conditioning unit
Pour la conditionneur d'air comprimé
Para las require grupo acondicionador del aire

Presserfuß-Automatik
Automatic presser foot lifter
Relève-pied automatique
Alzaprensatelas

-910/06 zur · pour for · para Pfaff 561-900/57; 563-900/57; 563 H-900/57

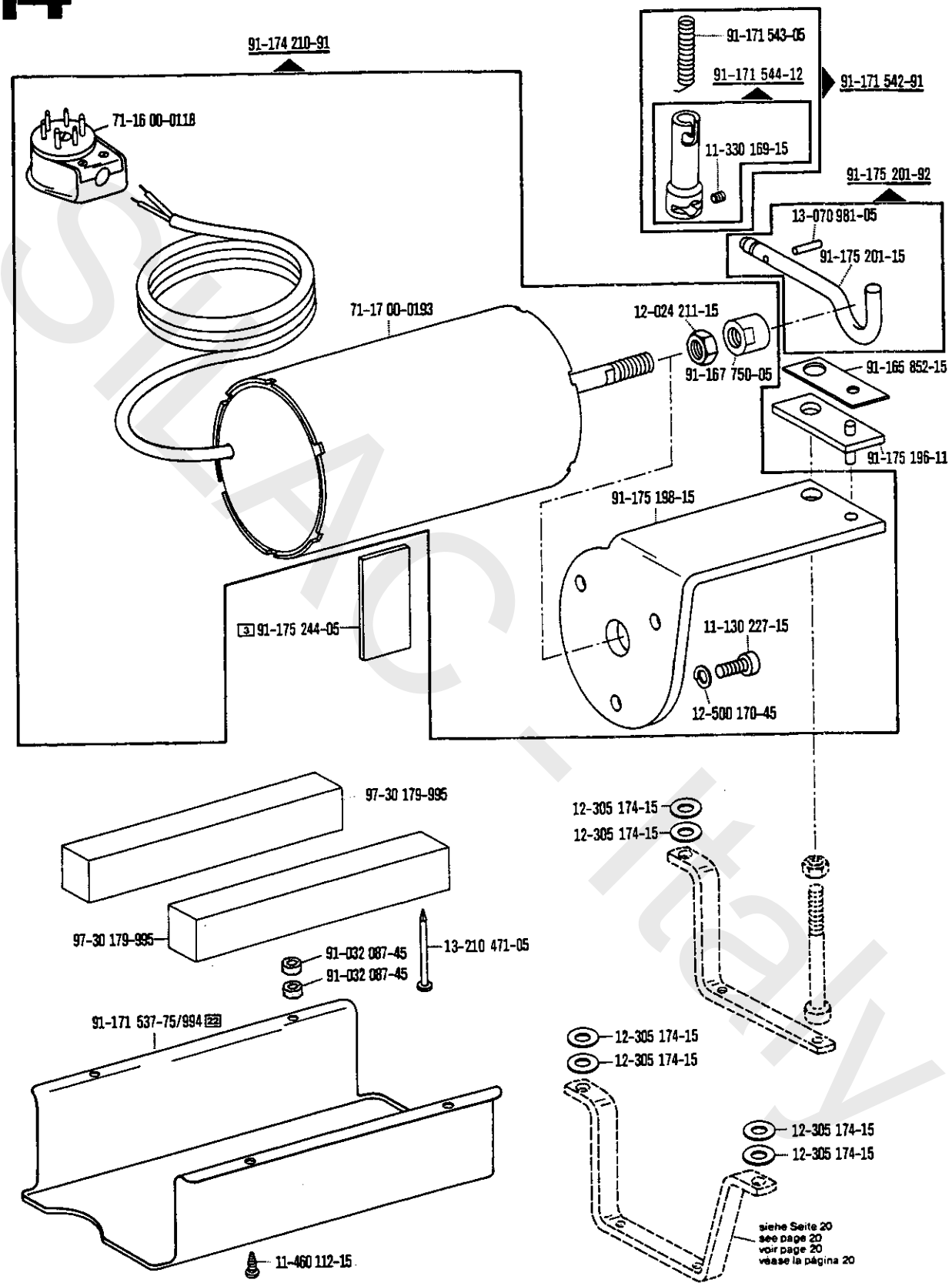

siehe Erläuterungen Register 0
see explanations in section 0
voir legende registre 0
ver explicaciones del registro 0

SIMAC - Italy

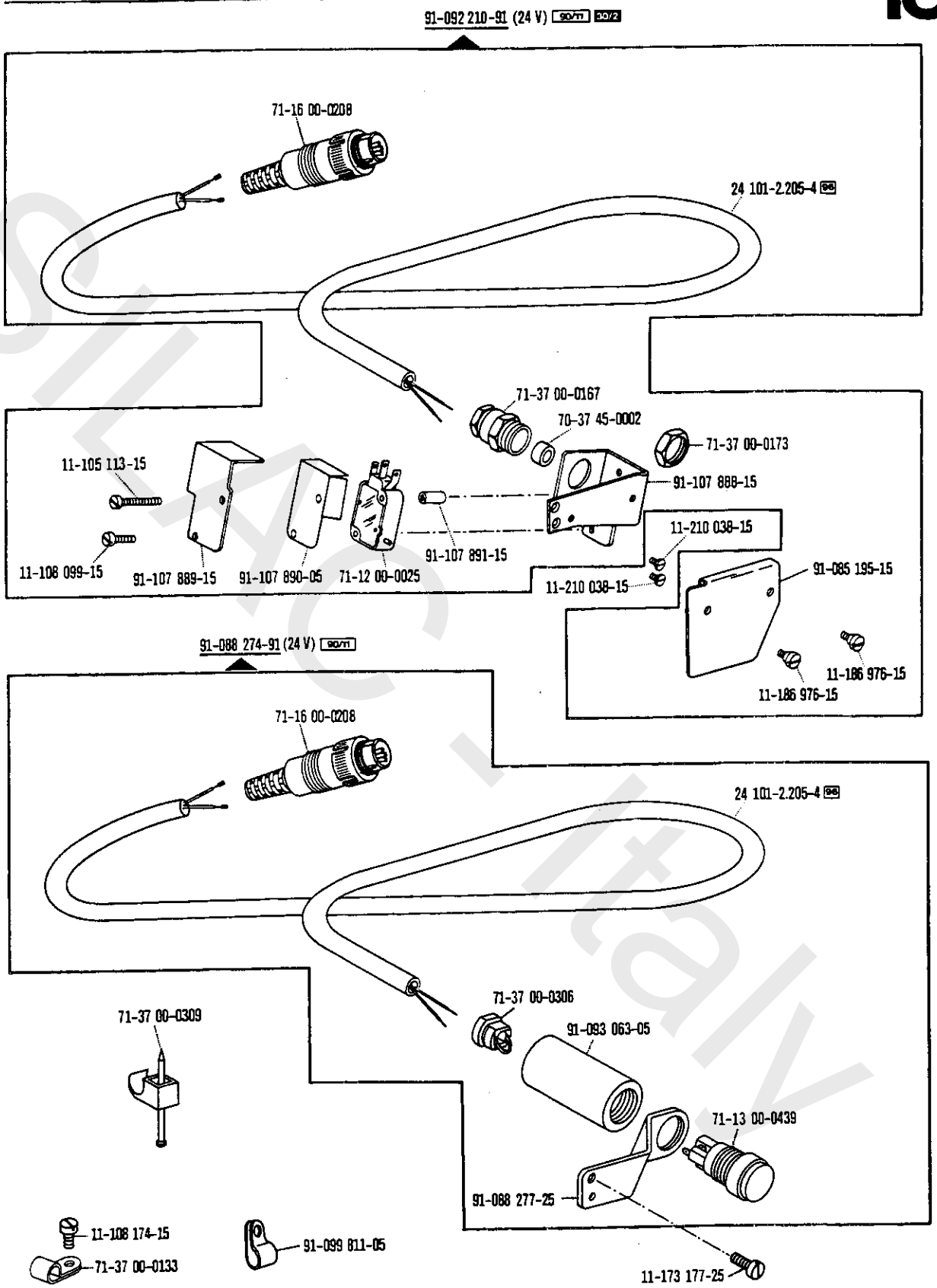
91-092 210-91 (24 V) 90/11 30/2
71-16 00-0208
24 101-2.205-4 96
71-37 00-0167
70-37 45-0002
71-37 00-0173
91-107 888-15
11-105 113-15
11-108 099-15
91-107 889-15
91-107 890-05
71-12 00-0025
91-107 891-15
11-210 038-15
11-210 038-15
91-085 195-15
11-186 976-15
11-186 976-15
91-088 274-91 (24 V) 90/11
71-16 00-0208
24 101-2.205-4 96
71-37 00-0306
91-093 063-05
71-37 00-0309
71-13 00-0439
91-088 277-25
11-108 174-15
71-37 00-0133
91-099 811-05
11-173 177-25

15

Verriegelungs-Einrichtung
Backtacking mechanism
Dispositif à points d'arrêt
Rematador

-910/04*)-911/05 90/0
-911/05 90/0

zur · pour
for · para **Pfaff 561; 563; 563 H**

Wartungseinheit -925/02 erforderlich
Conditioning unit -925/02 required
Conditionneur d'air comprimé -925/02 nécessaire
Requiere grupo acondicionador del aire comprimido -925/02

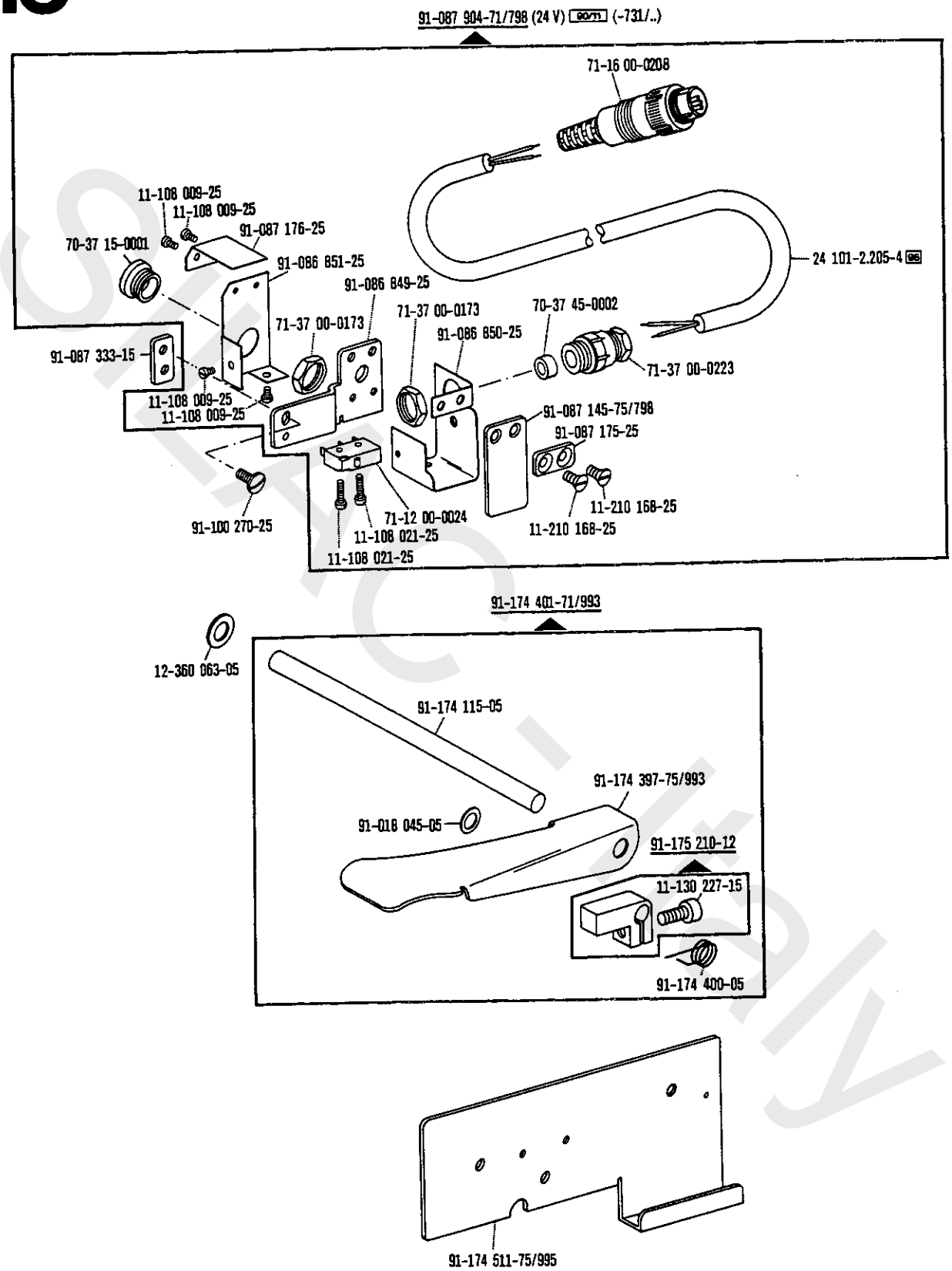

*) Presserfuß-Automatik
Automatic presser foot lifter
Relève-pied automatique
Alzaprensatelas

☐ siehe Erläuterungen Register 0
see explanations in section 0
voir légende registre 0
ver explicaciones del registro 0

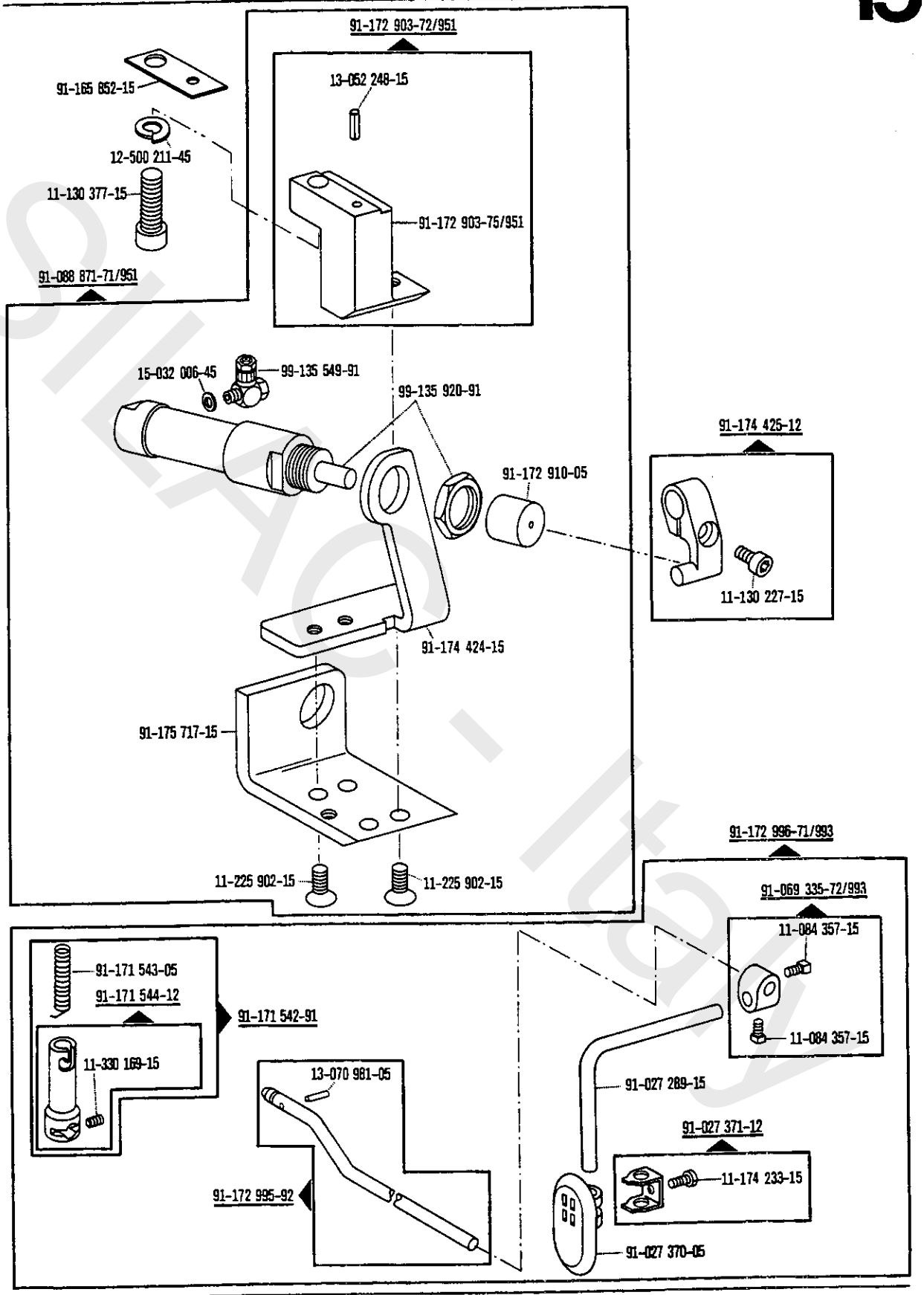

☐ siehe Erläuterungen Register 0
see explanations in section 0
voir légende registre 0
ver explicaciones del registro 0

SILAO - library

15

Verriegelungs-Einrichtung
Backtacking mechanism
Dispositif à points d'arrêt
Rematador

-911/05 90/0 zur · pour for · para **Pfaff 561; 563; 563 H**

Wartungseinheit -925/02 erforderlich
Conditioning unit -925/02 required
Conditionneur d'air comprimé -925/02 nécessaire
Requiere grupo acondicionador del aire comprimido -925/02

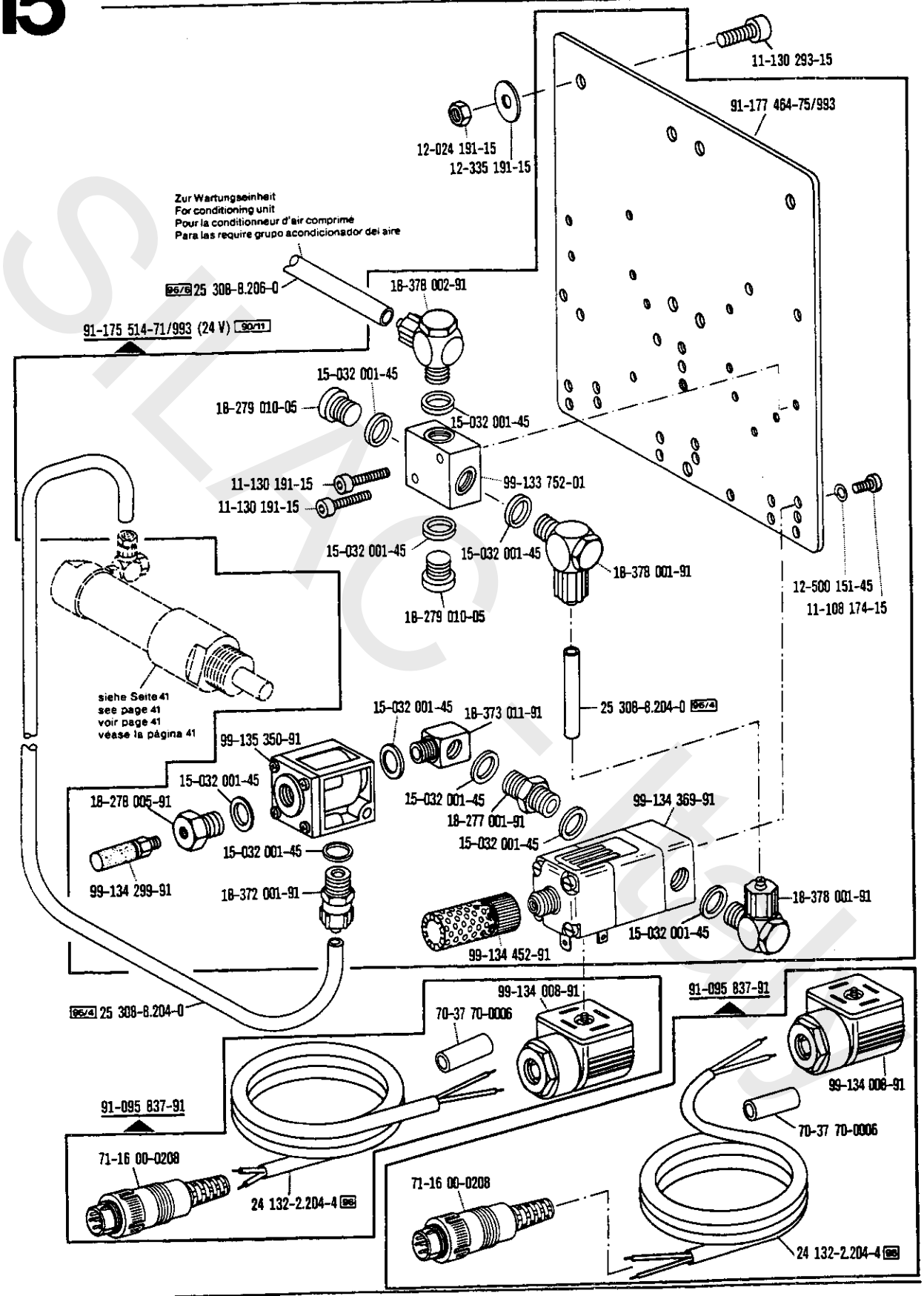

☐ siehe Erläuterungen Register 0
see explanations in section 0
voir légende registre 0
ver explicaciones del registro 0

Verriegelungs-Einrichtung
Backtacking mechanism
Dispositif à points d'arrêt
Rematador

-910/04*)-911/05 30/0 zur · pour for · para **Pfaff 561; 563; 563H**

Wartungseinheit -925/02 erforderlich
Conditioning unit -925/02 required
Conditionneur d'air comprimé -925/02 nécessaire
Requiere grupo acondicionador del aire comprimido -925/02

15

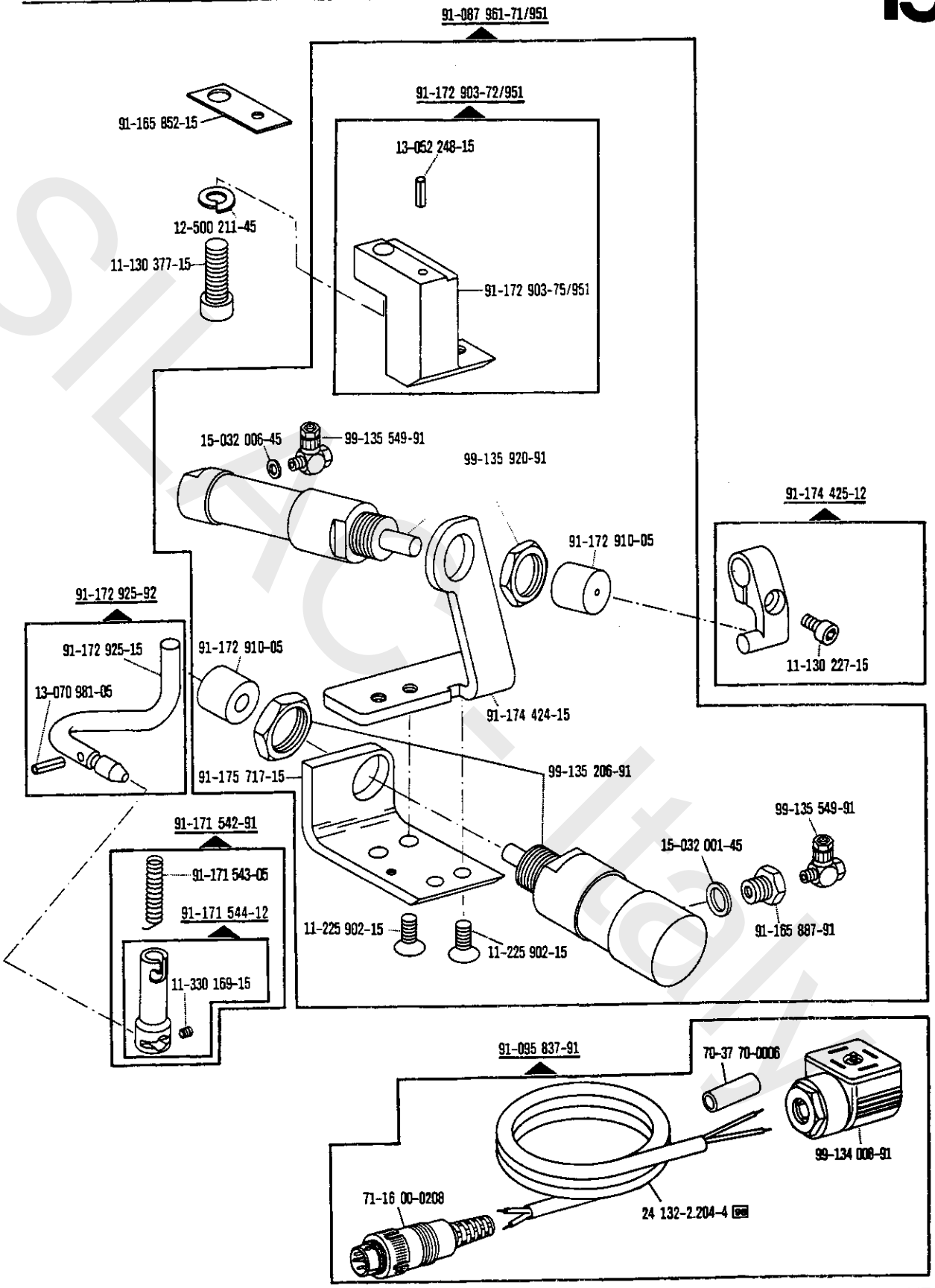

☐ siehe Erläuterungen Register 0
see explanations in section 0
voir légende registre 0
ver explicaciones del registro 0

*) Presserfuß-Automatik
Automatic presser foot lifter
Relève-pied automatique
Alzaprensatelas

15

Verriegelungs-Einrichtung
Backtacking mechanism
Dispositif à points d'arrêt
Rematador

-910/04*)-911/05 90/0 zur · pour for · para **Pfaff 561; 563; 563 H**

Wartungseinheit -925/02 erforderlich
Conditioning unit -925/02 required
Conditionneur d'air comprimé -925/02 nécessaire
Requiere grupo acondicionador del aire comprimido -925/02

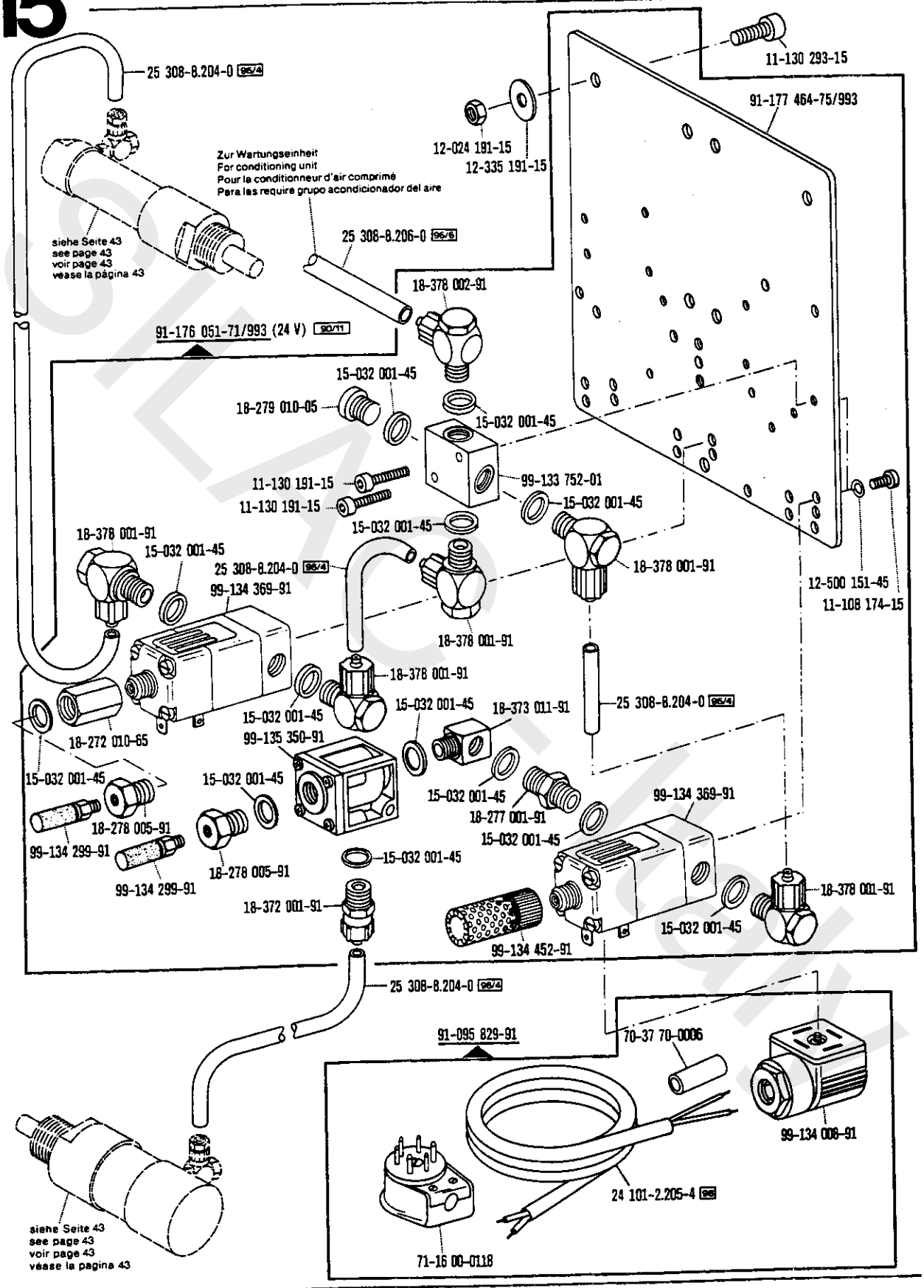

*) Presserfuß-Automatik
Automatic presser foot lifter
Releve-pied automatique
Alzaprensatelas

☐ siehe Erläuterungen Register 0
see explanations in section 0
voir légende registre 0
ver explicaciones del registro 0

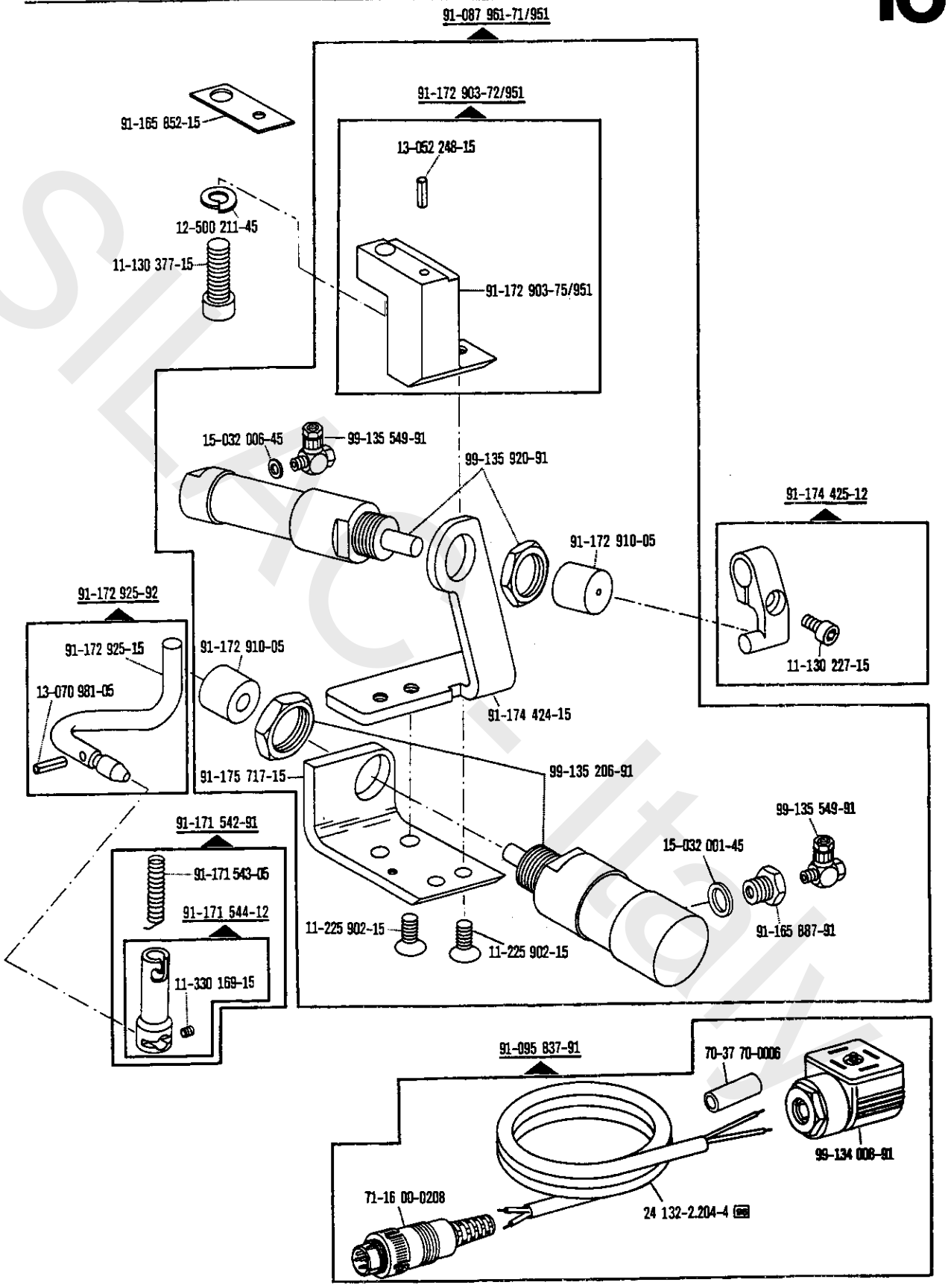
91-087 961-71/951
91-172 903-72/951
91-165 852-15
13-052 248-15
12-500 211-45
11-130 377-15
91-172 903-75/951
15-032 006-45
99-135 549-91
99-135 920-91
91-174 425-12
91-172 910-05
91-172 925-92
91-172 925-15
91-172 910-05
11-130 227-15
13-070 981-05
91-174 424-15
91-175 717-15
99-135 206-91
99-135 549-91
91-171 542-91
15-032 001-45
91-171 543-05
91-171 544-12
11-225 902-15
91-165 887-91
11-225 902-15
11-330 169-15
91-095 837-91
70-37 70-0006
99-134 008-91
71-16 00-0208
24 132-2.204-4

16

Verriegelungs-Einrichtung
Backtacking mechanism
Dispositif à points d'arrêt
Rematador

-911/15*) 90/0
-911/35*)

zur · pour
for · para

Pfaff 561-900/..
Pfaff 563-900/..
Pfaff 563H-900/..

Wartungseinheit -925/02 erforderlich
Conditioning unit -925/02 required
Conditionneur d'air comprimé -925/02 nécessaire
Requiere grupo acondicionador del aire comprimido -925/02

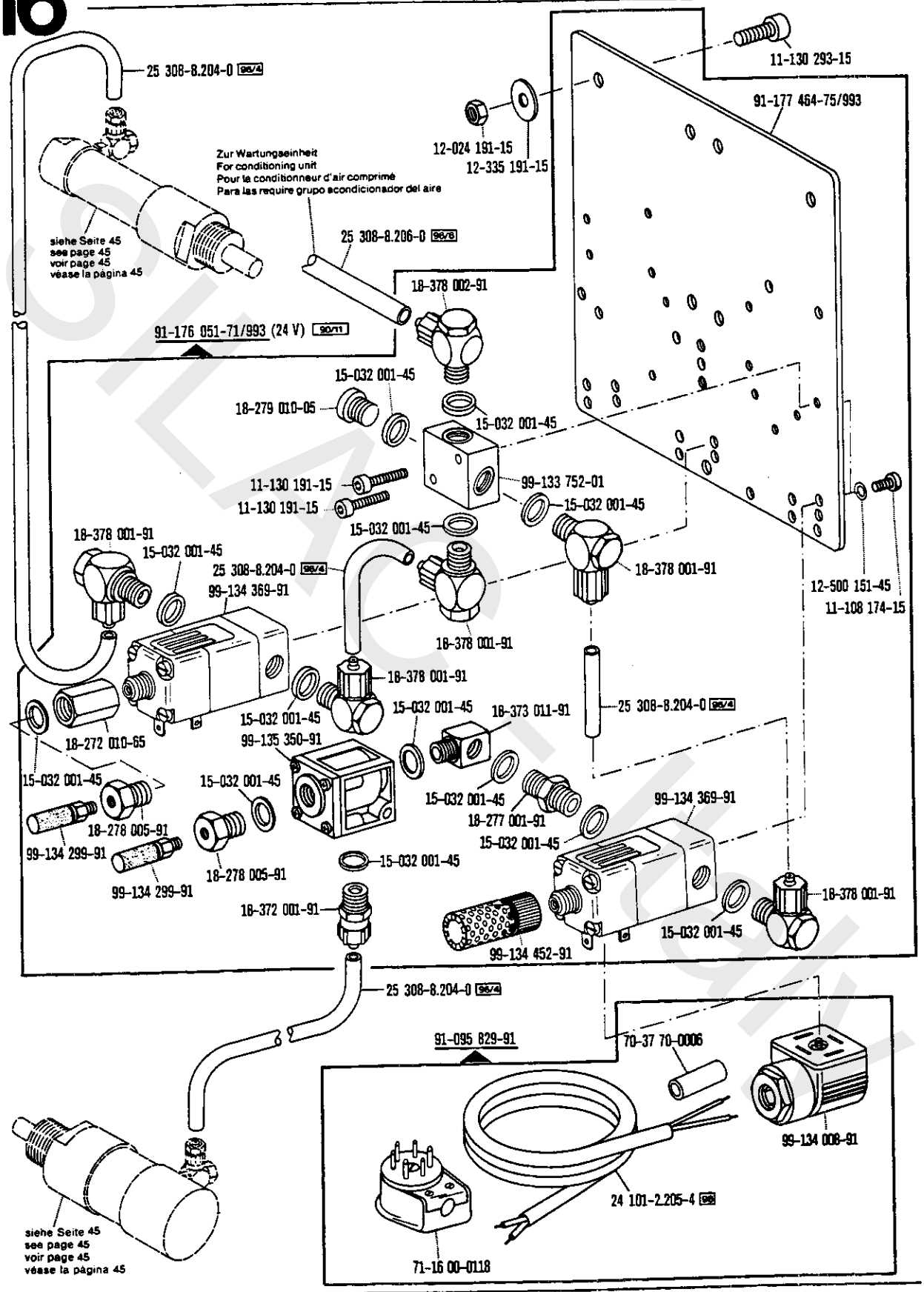

*) Beinhaltet Presserfußautomatik -910/04
With automatic presser foot lifter -910/04
Relève-pied compris. -910/04
Alzaprensatelas automático -910/04

☐ siehe Erläuterungen Register 0
see explanations in section 0
voir légende registre 0
ver explicaciones del registro 0

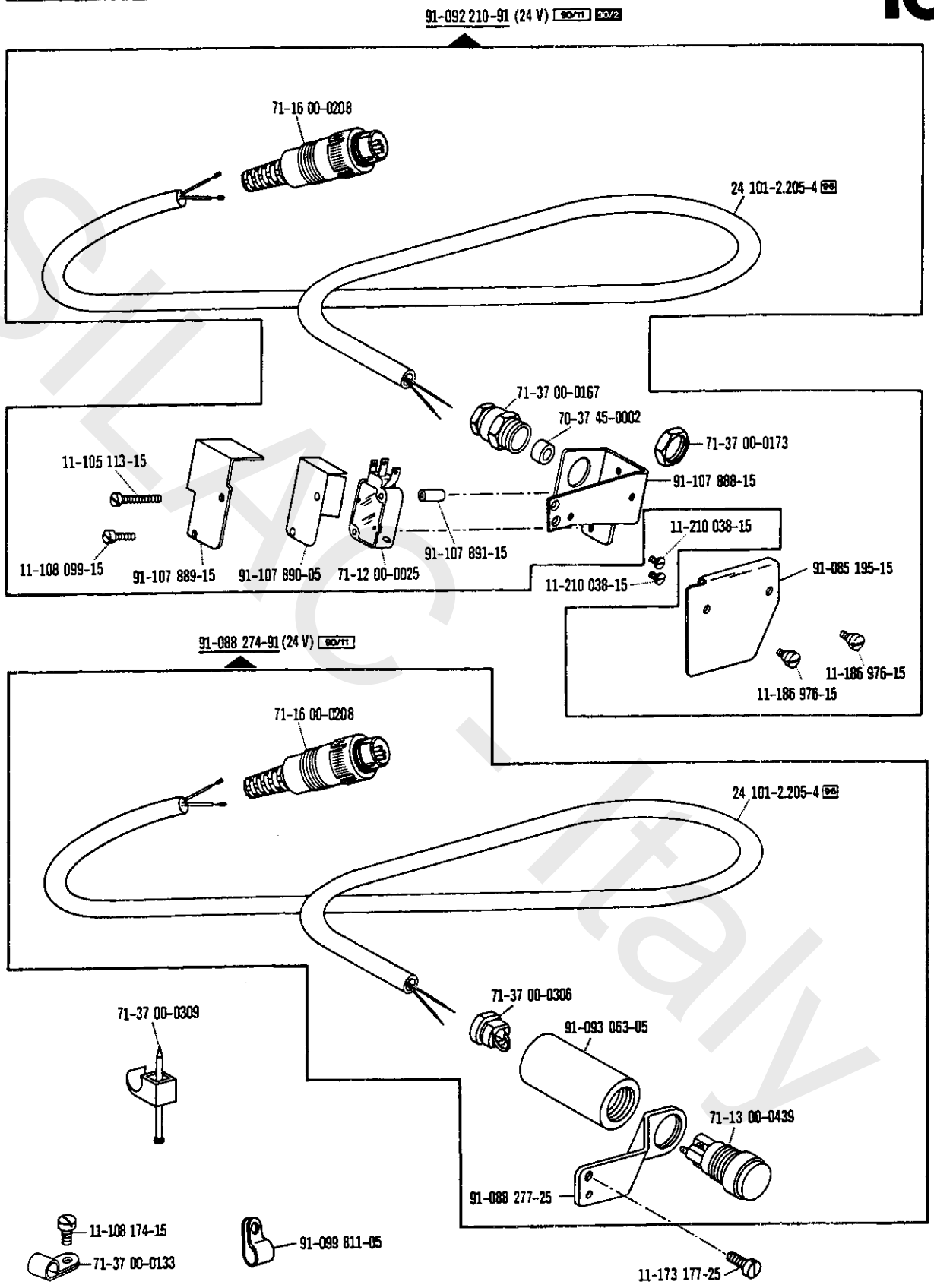

☐ siehe Erläuterungen Register 0
see explanations in section 0
voir légende registre 0
ver explicaciones del registro 0

*) Beinhaltet Presserfußautomatik -910/04
With automatic presser foot lifter -910/04
Relève-pied compris. -910/04
Alzaprensatelas automático -910/04

Verriegelungs-Einrichtung
Backtacking mechanism
Dispositif à points d'arrêt
Rematador

-911/15*) 90/0 -911/35*) zur · pour for · para Pfaff 561-900/.. Pfaff 563-900/.. Pfaff 563H-900/..

Wartungseinheit -925/02 erforderlich
Conditioning unit -925/02 required
Conditionneur d'air comprimé -925/02 nécessaire
Requiere grupo acondicionador del aire comprimido -925/02

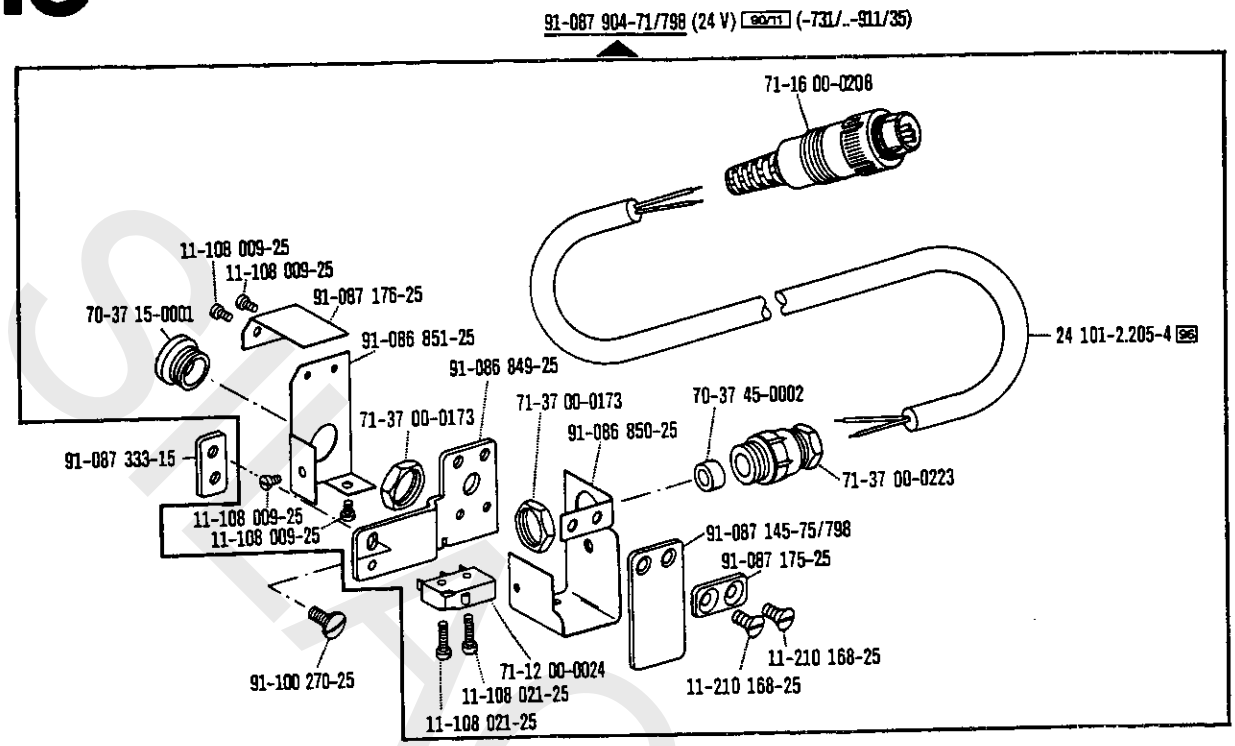

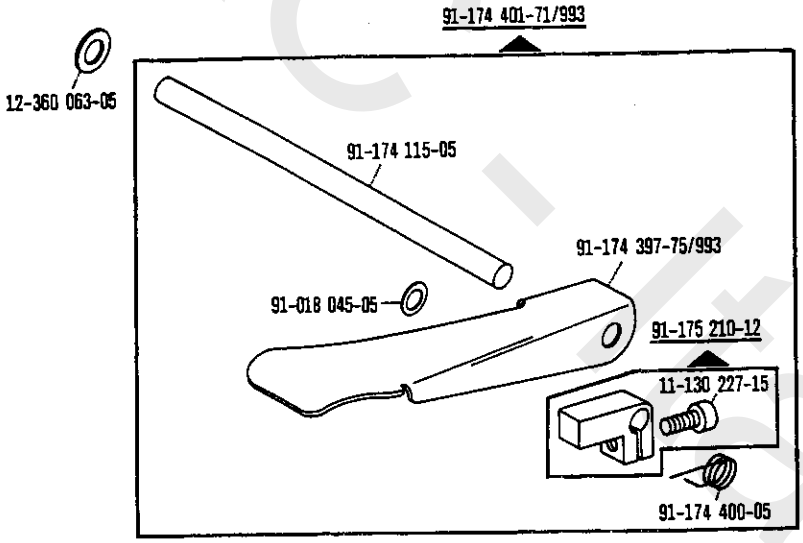

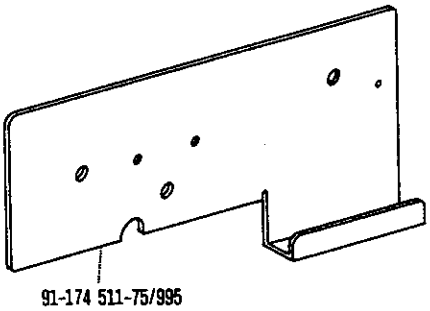

*) Beinhaltet Presserfußautomatik -910/04
With automatic presser foot lifter -910/04
Relève-pied compris. -910/04
Alzaprensatelas automático -910/04

☐ siehe Erläuterungen Register 0
see explanations in section 0
voir légende registre 0
ver explicaciones del registro 0

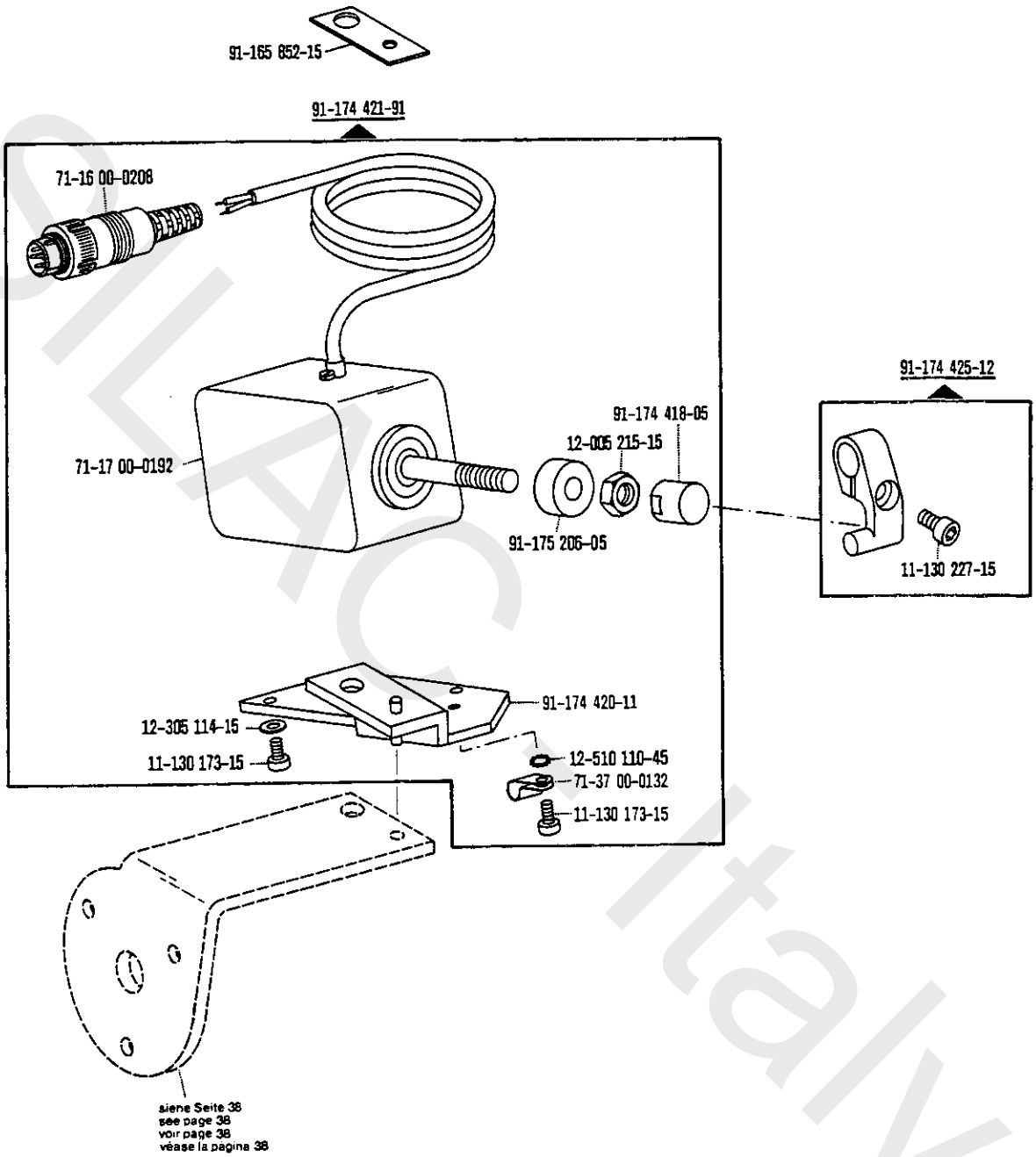

SILAC Italy

☐ siehe Erläuterungen Register 0
see explanations in section 0
voir légende registre 0
ver explicaciones del registro 0

Verriegelungs-Einrichtung
Backtacking mechanism
Dispositif à points d'arrêt
Rematador

-911/17
-911/37 zur · pour for · para

Pfaff 561-./.-900/57-909/04-910/06
Pfaff 563-./.-900/57-909/04-910/06
Pfaff 563H-./.-900/57-909/04-910/06

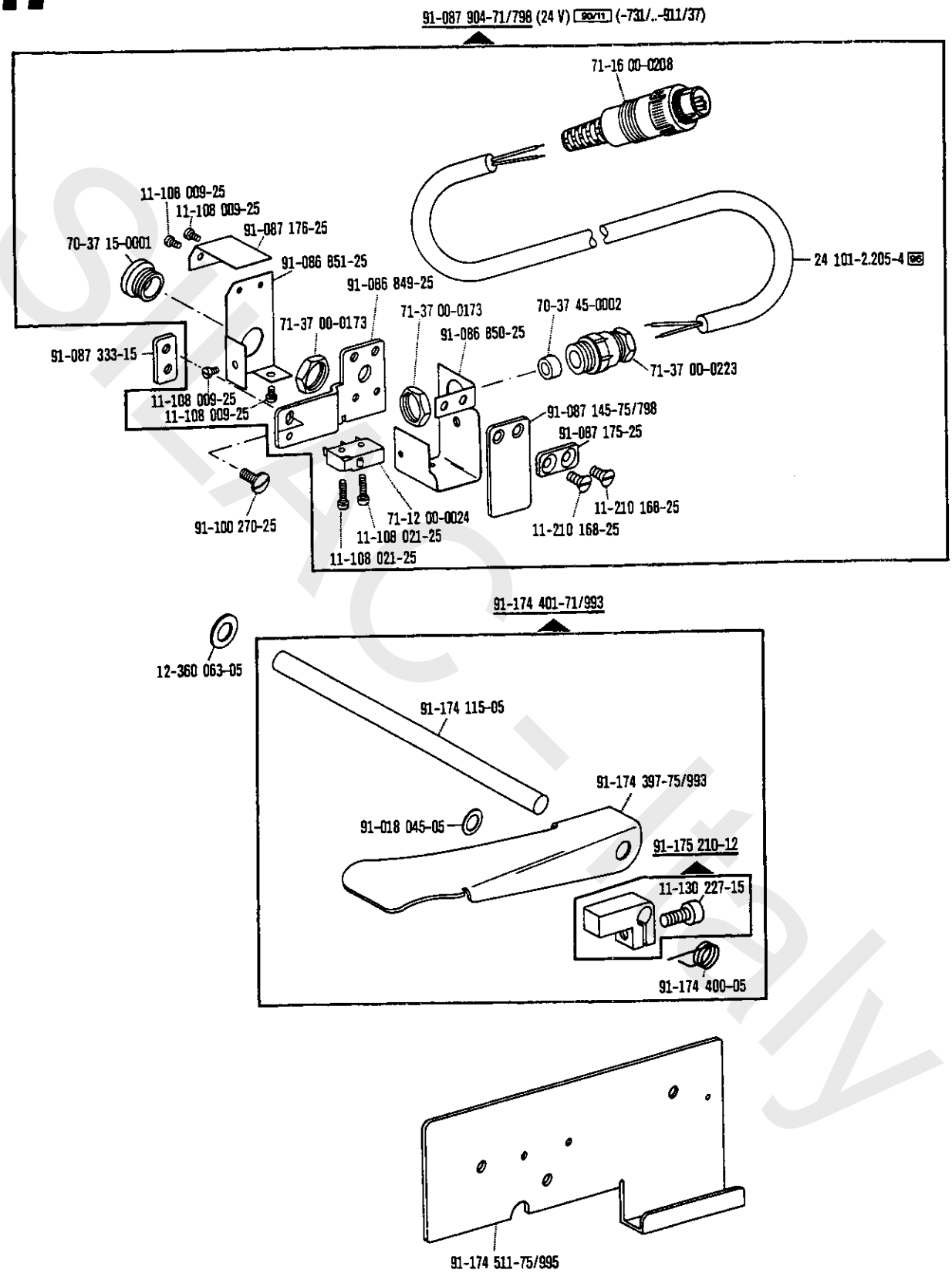

☐ siehe Erläuterungen Register 0
see explanations in section 0
voir légende registre 0
ver explicaciones del registro 0

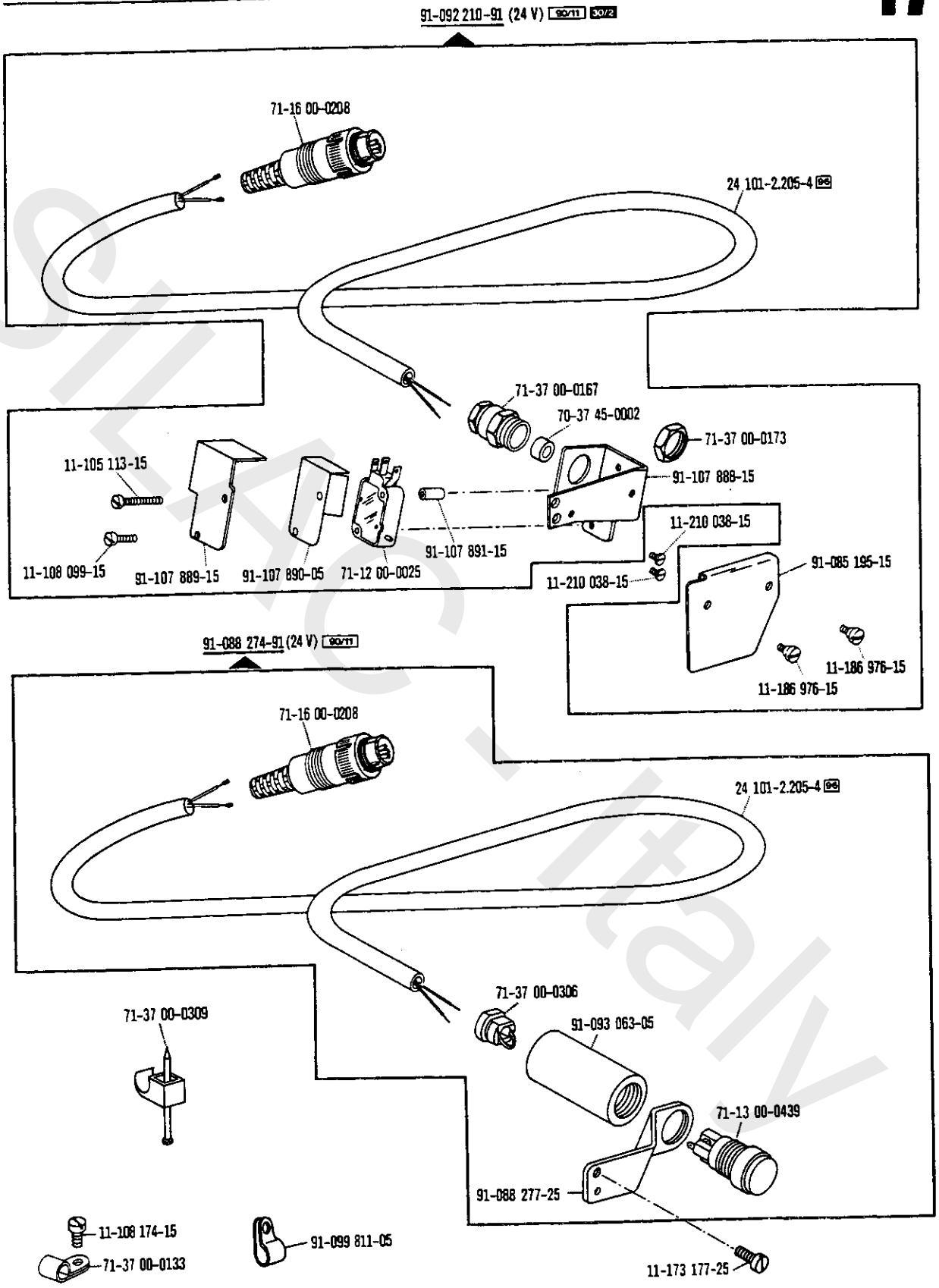

☐ siehe Erläuterungen Register 0
see explanations in section 0
voir légende registre 0
ver explicaciones del registro 0

18

Verriegelungs-Einrichtung
Backtacking mechanism
Dispositif à points d'arrêt
Rematador

-911/95*) zur · pour for · para **Pfaff 561-900/..; 563-900/..; 563H-900/..**

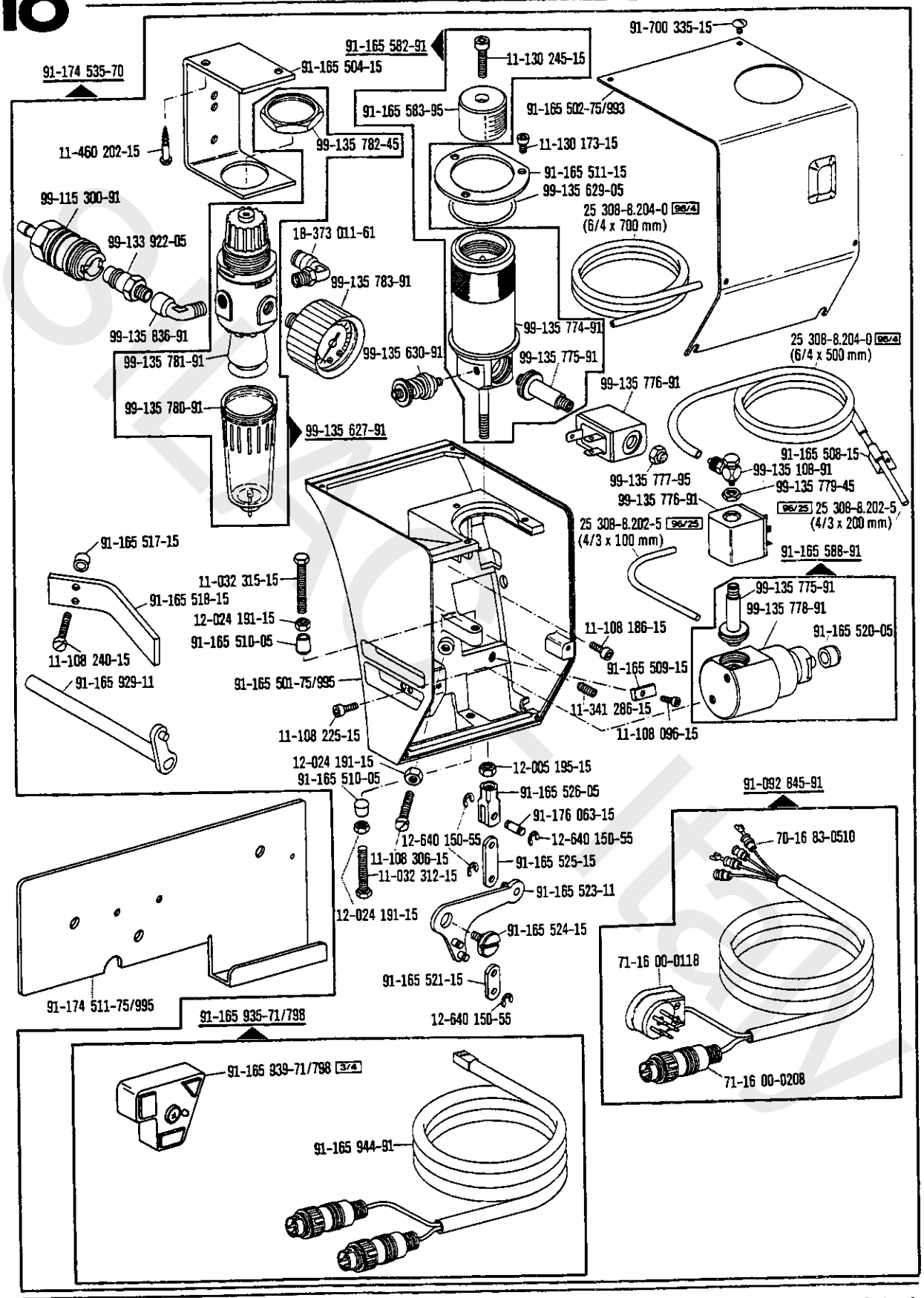

*) Beinhaltet Presserfußautomatik -910/04
With automatic presser foot lifter -910/04
Relève-pied compris. -910/04
Alzaprensateles automático -910/04

☐ siehe Erläuterungen Register 0
see explanations in section 0
voir légende registre 0
ver explicaciones del registro 0

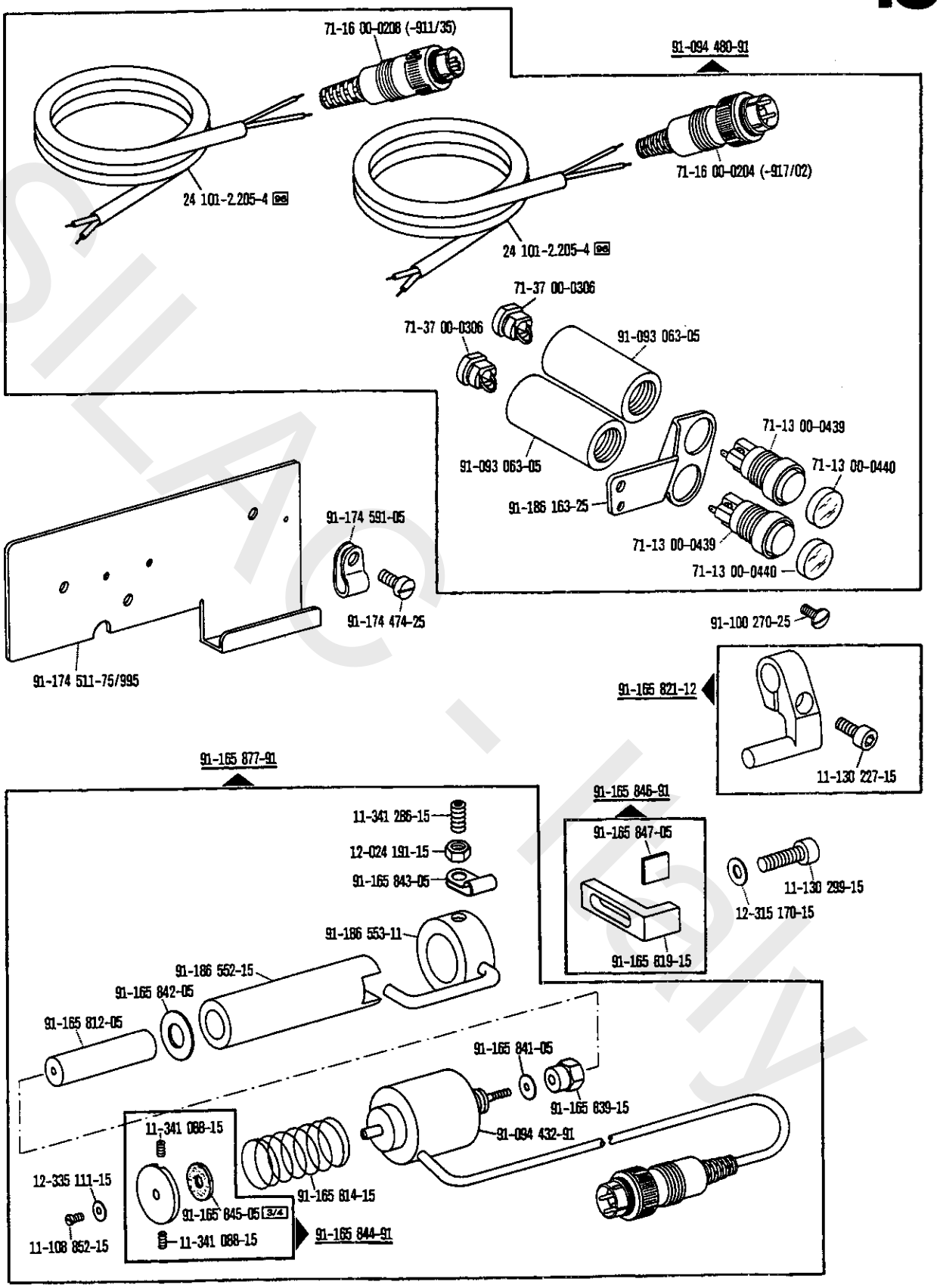

☐ siehe Erläuterungen Register 0
see explanations in section 0
voir legende registre 0
ver explicaciones del registro 0

Wartungseinheit
Air filter / lubricator
Conditionneur d'air comprimé
Grupo acondicionador del aire comprimido -925/02 zur · pour for · para Pfaff 561; 563

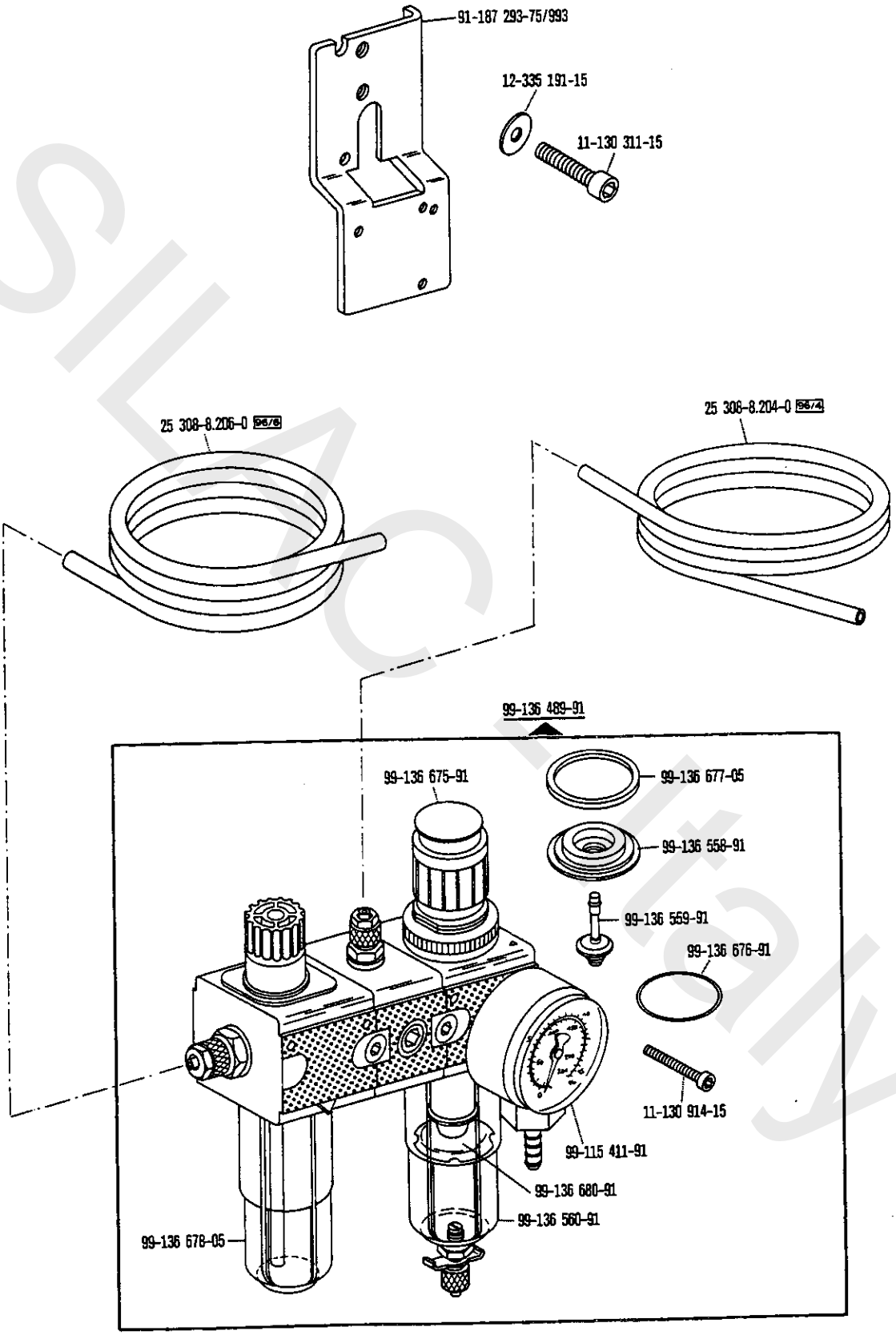

☐ siehe Erläuterungen Register 0
see explanations in section 0
voir légende registre 0
ver explicaciones del registro 0

silAC Italy

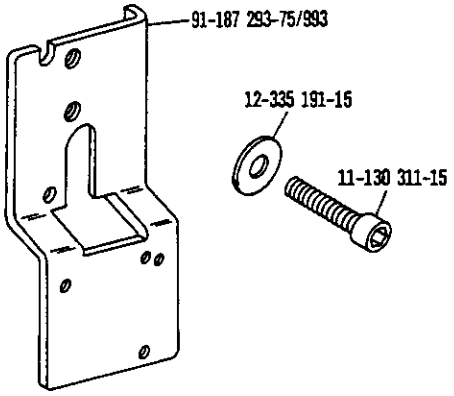

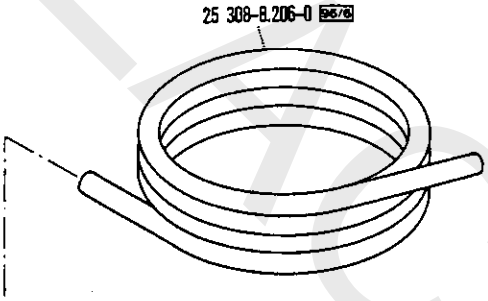

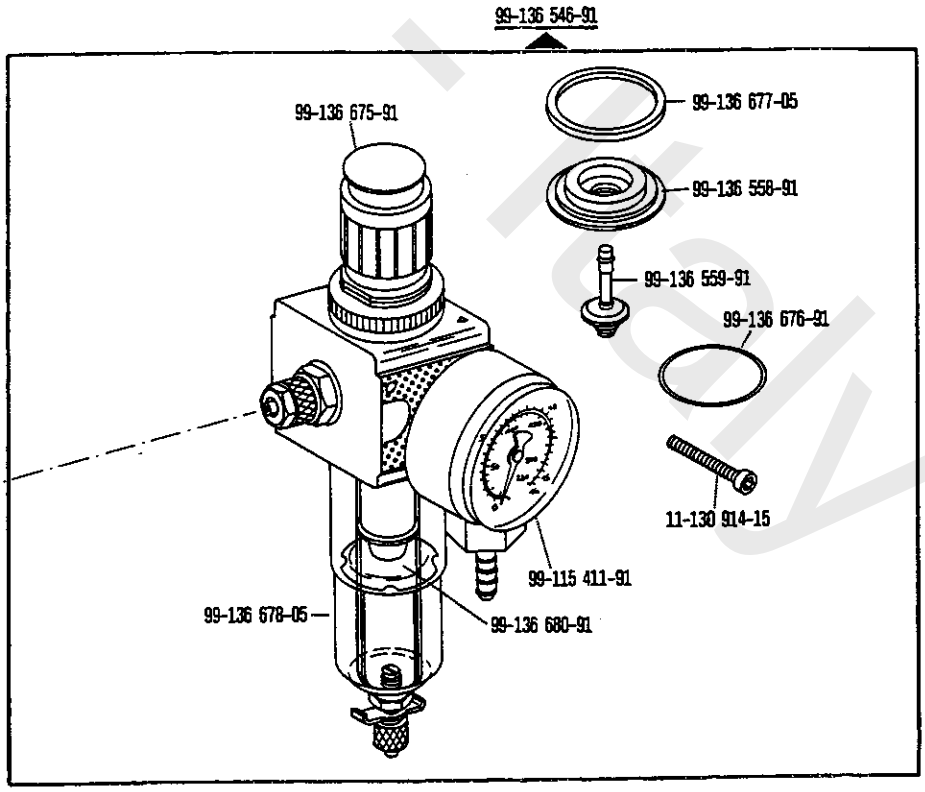

SILMAC - Italy

☐ siehe Erläuterungen Register 0
see explanations in section 0
voir légende registre 0
ver explicaciones del registro 0

Rollfuß-Einrichtung
Roller presser
Dispositif à pied à roulette
Pie rodante

-944/01 zur · pour for · para Pfaff 563; 563H

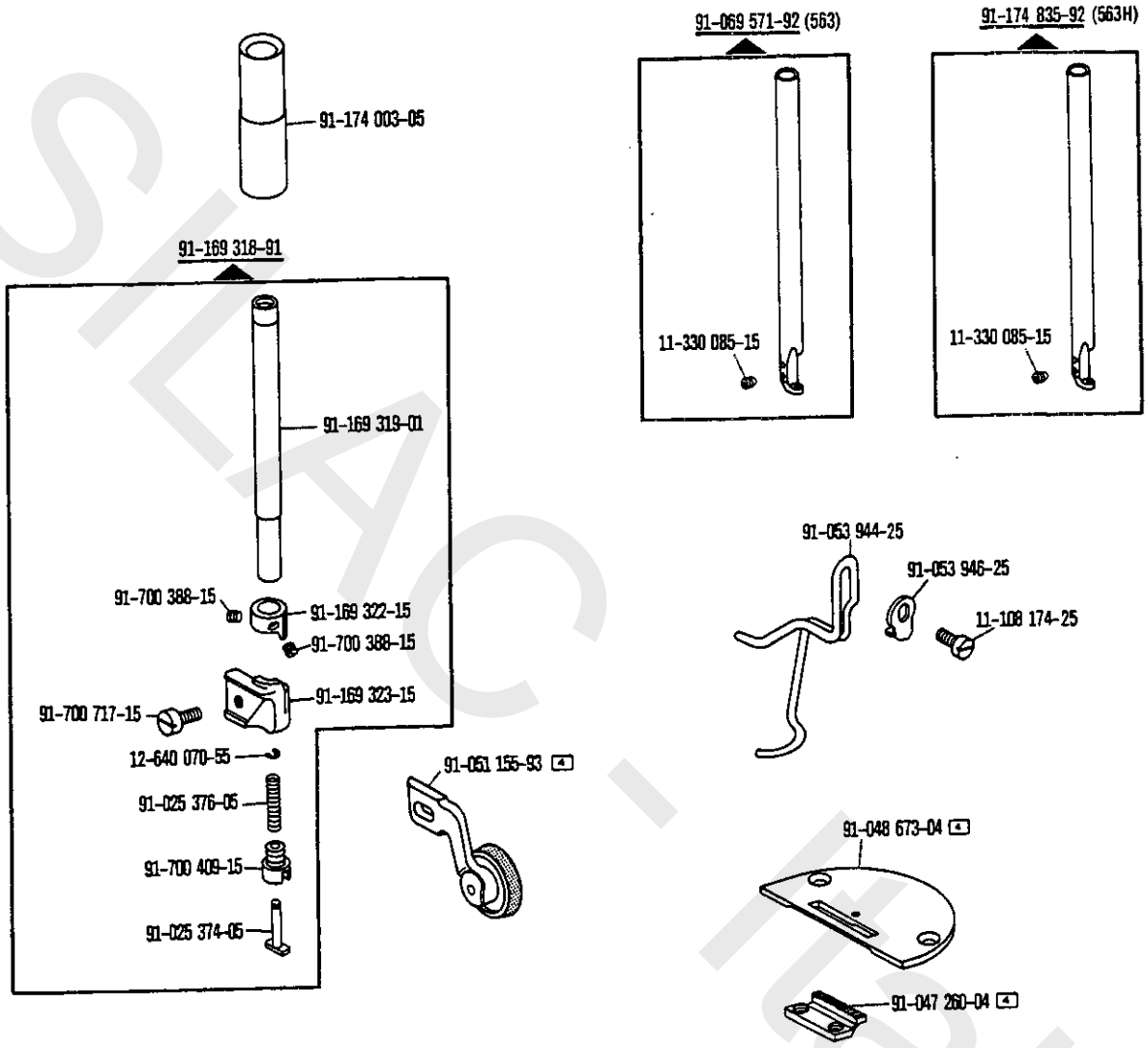

SILAC - Italy

siehe Erläuterungen Register 0
see explanations in section 0
voir légende registre 0
ver explicaciones del registro 0

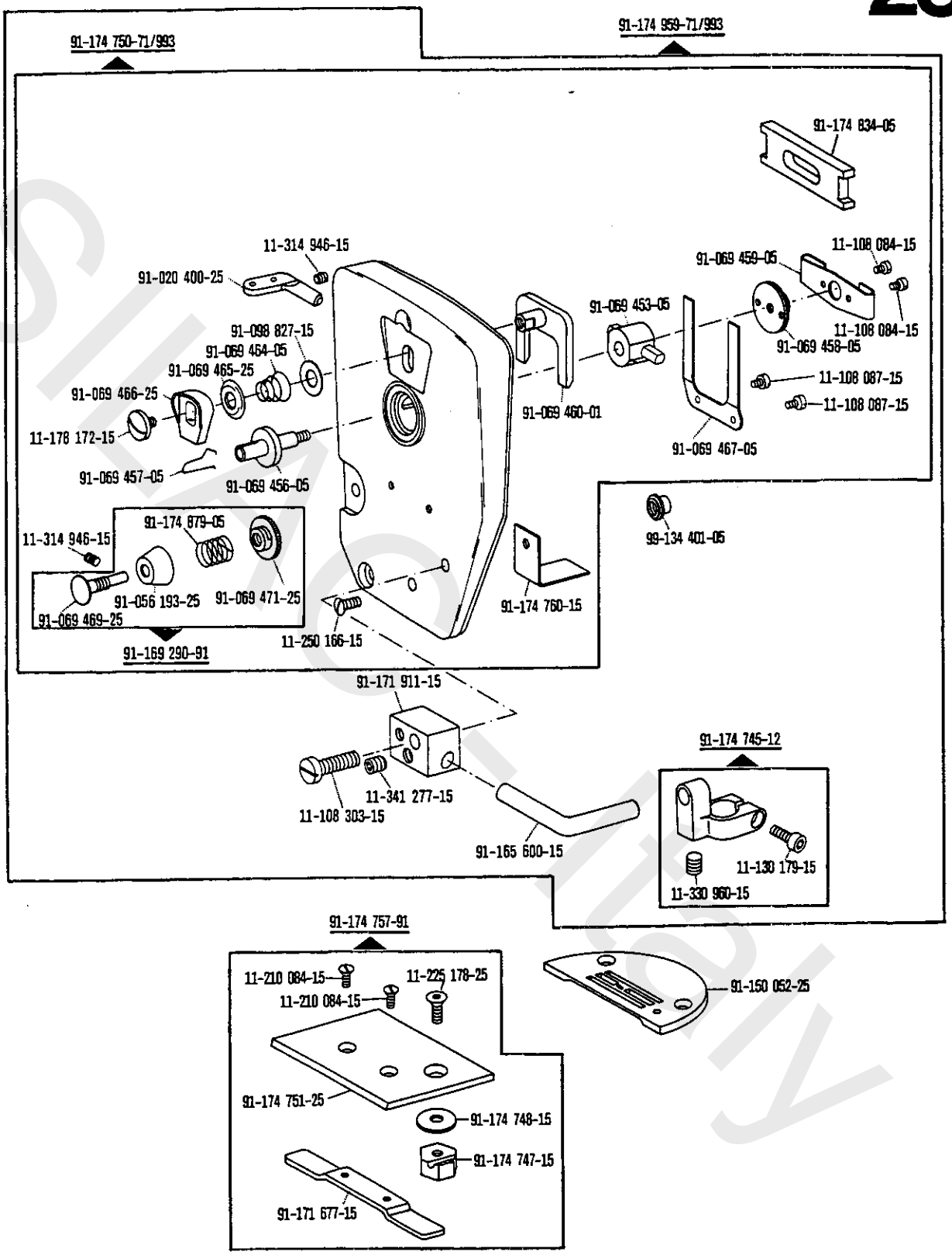
91-174 750-71/993
91-174 959-71/993
91-174 834-05
11-314 946-15
91-020 400-25
91-069 459-05
11-108 084-15
91-069 453-05
91-098 827-15
91-069 454-05
91-069 465-25
91-069 466-25
11-178 172-15
91-069 457-05
91-069 456-05
91-069 460-01
91-069 458-05
11-108 084-15
11-108 087-15
11-108 087-15
91-069 467-05
99-134 401-05
91-174 879-05
11-314 946-15
91-056 193-25
91-069 471-25
91-069 469-25
91-169 290-91
11-250 166-15
91-174 760-15
91-171 911-15
11-341 277-15
11-108 303-15
91-165 600-15
91-174 745-12
11-130 179-15
11-330 960-15
91-174 757-91
11-210 084-15
11-225 178-25
11-210 084-15
91-150 052-25
91-174 751-25
91-174 748-15
91-174 747-15
91-171 677-15

23

Fotozellensteuerung mit Durchlichtsensor
Photocell control with shine-through sensor
Contrôle par cellule photo-electrique avec détecteur par transparence
Control por fotocélula con sensor al-trasluz

-972/33 zur · pour for · para **Pfaff 563-900/57; -910/06; -911/37**

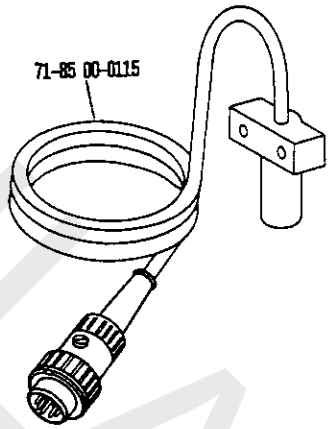

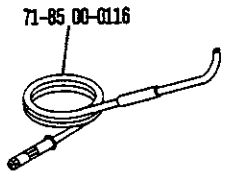

24

Einstellehren
Adjustment gauges
Calibres
Calibres de ajuste zur · pour for · para **Pfaff 561; 563; 563H**

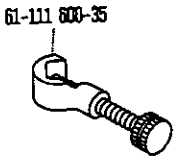

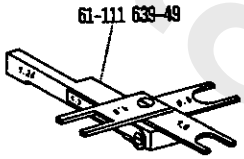

siLAC - Italy

☐ siehe Erläuterungen Register 0
see explanations in section 0
voir légende registre 0
ver explicaciones del registro 0

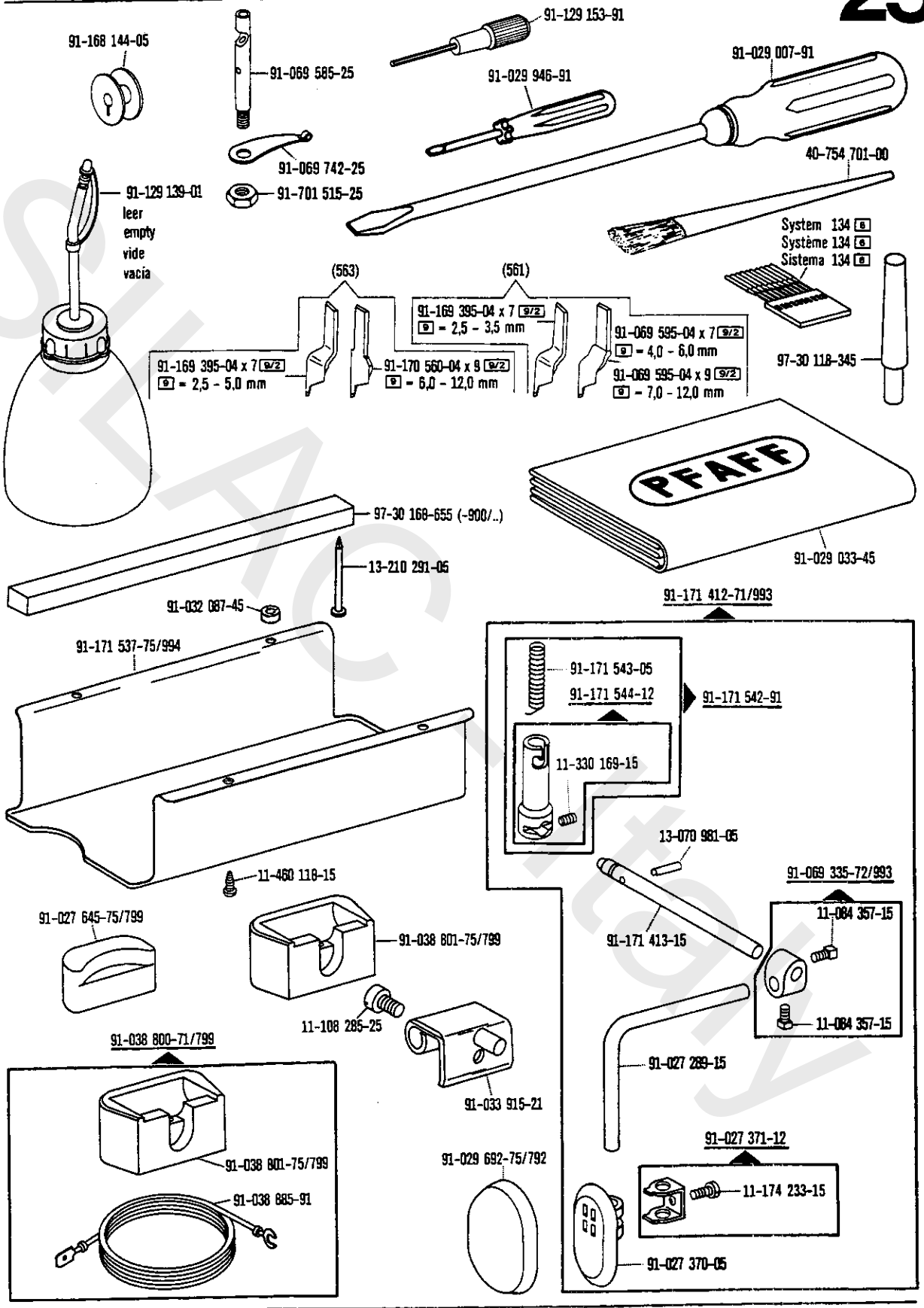

☐ siehe Erläuterungen Register 0
see explanations in section 0
voir légende registre 0
ver explicaciones del registro 0

25

Zubehörteile
Accessory parts
Accessoires
Accesorios

zur · pour / for · para **Pfaff 561; 563; 563H**

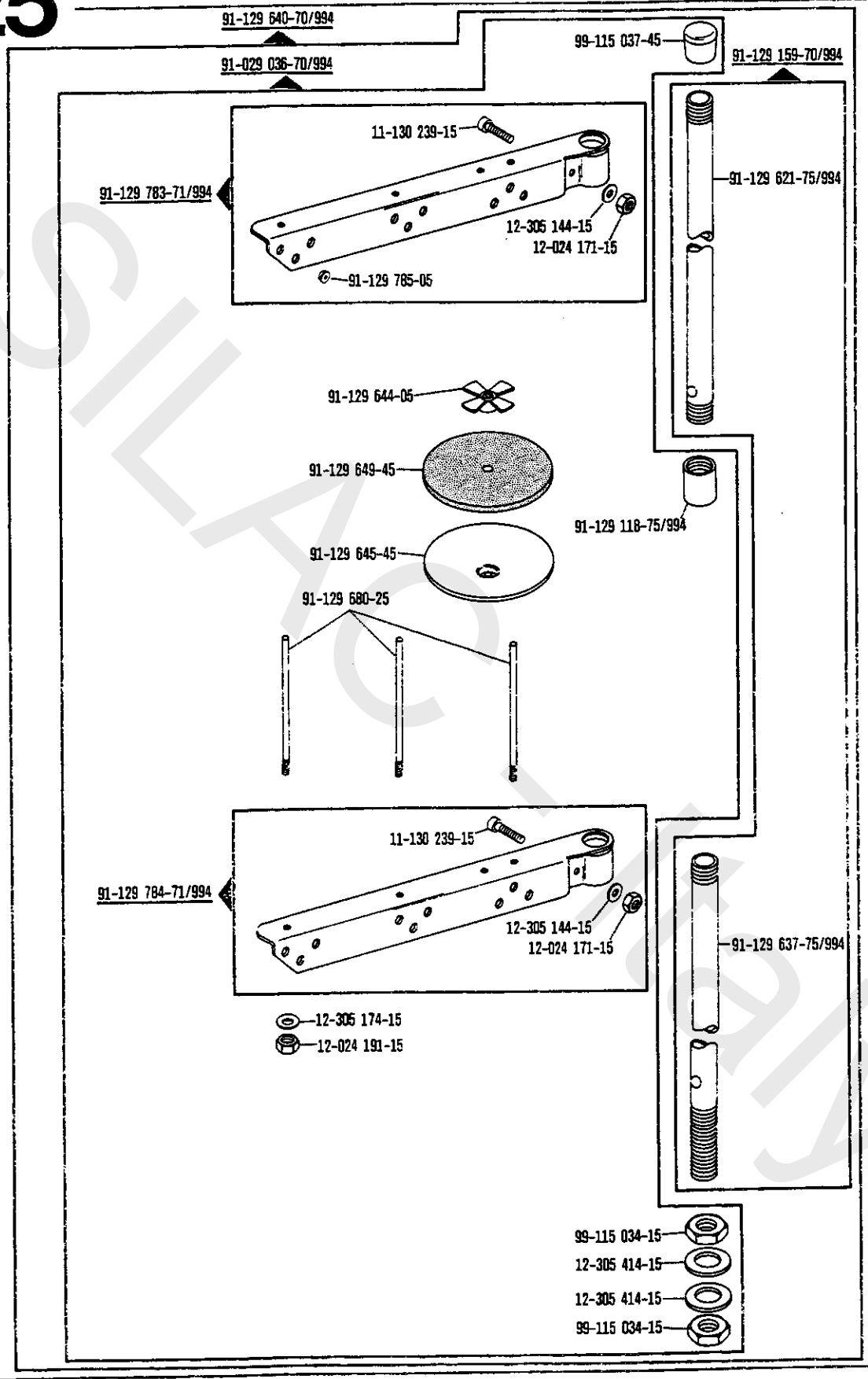

silAco Italy

☐ siehe Erläuterungen Register 0
see explanations in section 0
voir legende registre 0
ver explicaciones del registro 0

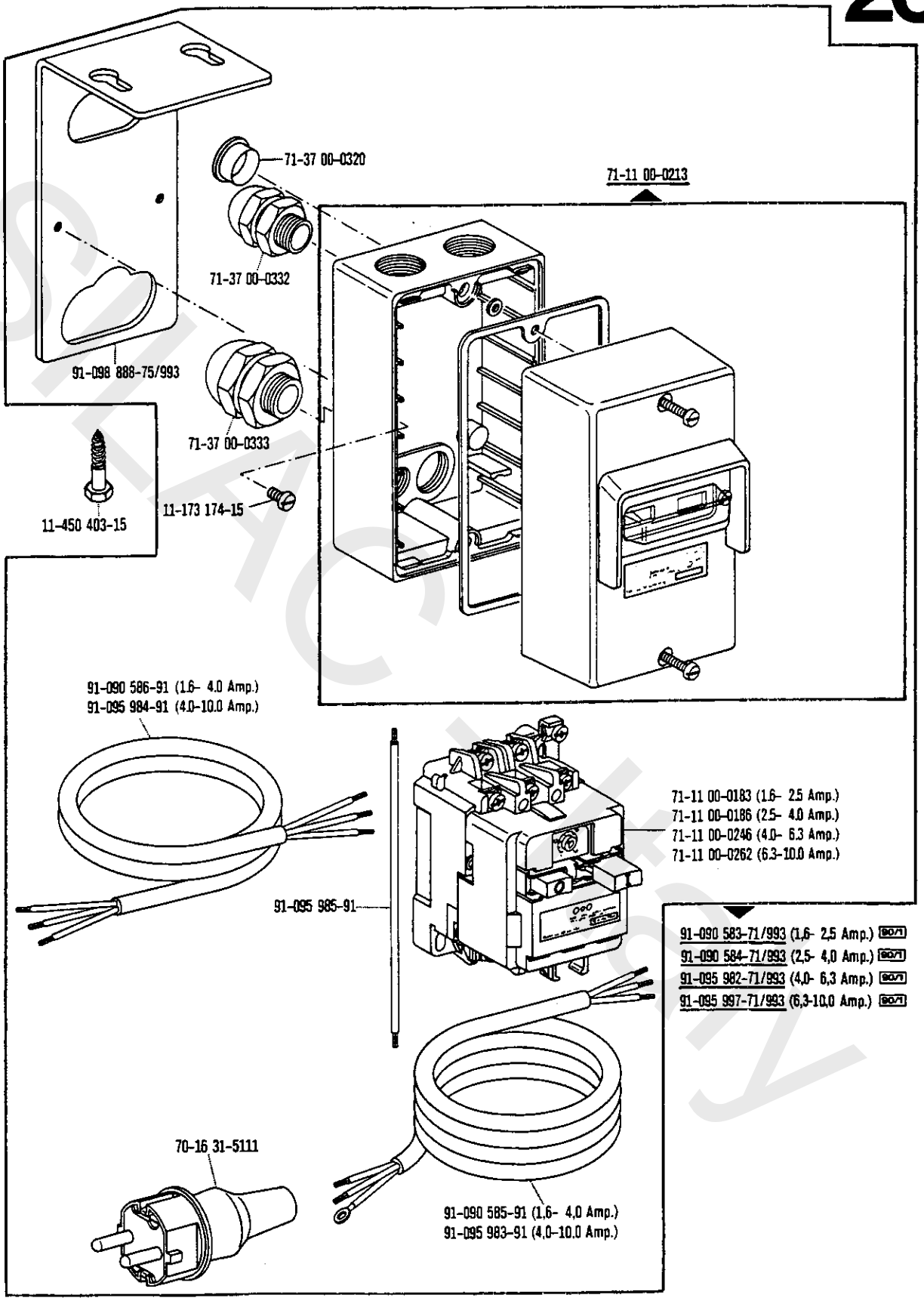
71-37 00-0320
71-11 00-0213
71-37 00-0332
91-098 888-75/993
71-37 00-0333
11-173 174-15
11-450 403-15
91-090 586-91 (1.6- 4.0 Amp.)
91-095 984-91 (4.0-10.0 Amp.)
71-11 00-0183 (1.6- 2.5 Amp.)
71-11 00-0186 (2.5- 4.0 Amp.)
71-11 00-0246 (4.0- 6.3 Amp.)
71-11 00-0262 (6.3-10.0 Amp.)
91-095 985-91
91-090 583-71/993 (1,6- 2,5 Amp.) 90/1
91-090 584-71/993 (2,5- 4,0 Amp.) 90/1
91-095 982-71/993 (4,0- 6,3 Amp.) 90/1
91-095 997-71/993 (6,3-10,0 Amp.) 90/1
70-16 31-5111
91-090 585-91 (1,6- 4,0 Amp.)
91-095 983-91 (4,0-10,0 Amp.)

26

Motoranschlußsatz
Motor connection kit
Jeu de pièces à raccorder le moteur
Juego de piezas de conexión del motor

(Ausrüstung mit Motorschutzschalter)
(equipment with motor overload trip)
(avec contacteur-disjoncteur)
(con interruptor de seguridad)

zur · pour
for · para **Pfaff 561; 563; 563 H**

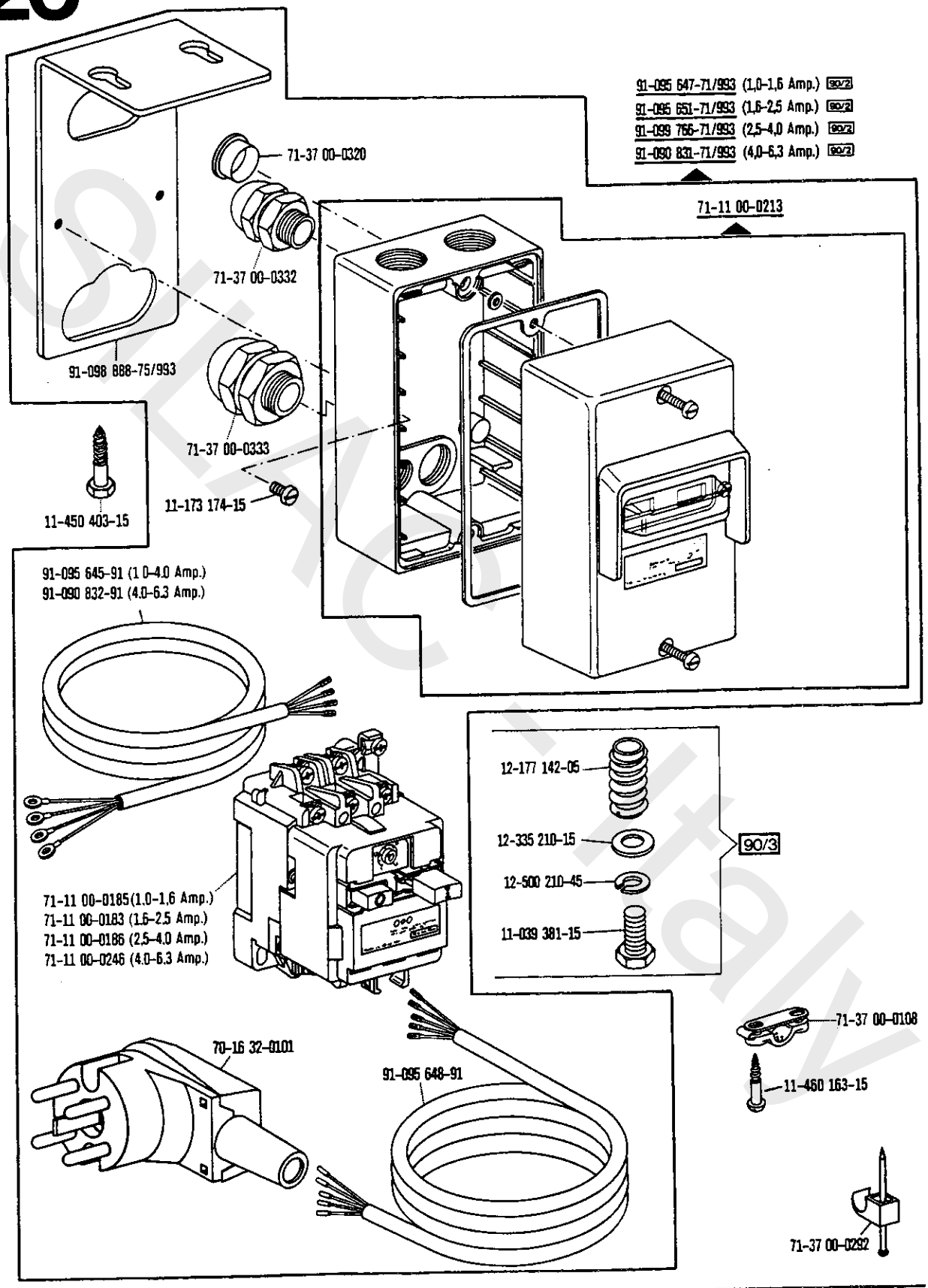

☐ siehe Erläuterungen Register 0
see explanations in section 0
voir légende registre 0
ver explicaciones del registro 0

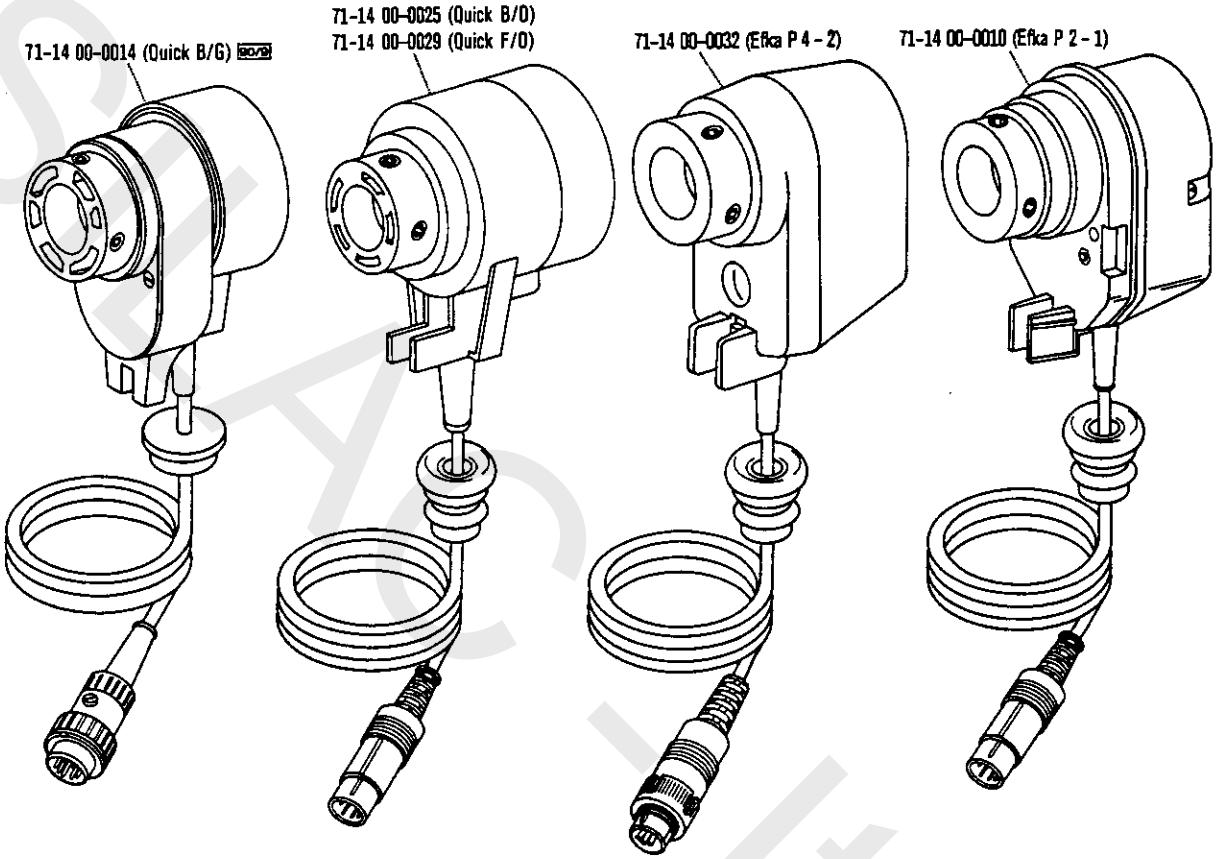
71-14 00-0014 (Quick B/G)
71-14 00-0025 (Quick B/O)
71-14 00-0029 (Quick F/O)
71-14 00-0032 (Efka P 4 - 2)
71-14 00-0010 (Efka P 2 - 1)

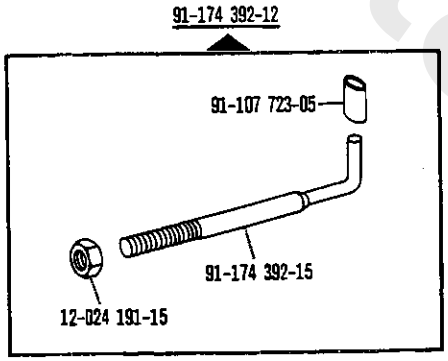
91-174 392-12
91-107 723-05
91-174 392-15
12-024 191-15

Keilriemenscheiben-Tabelle
Table of V-belt pulleys
Tableau des poulies à gorge en V
Tabla de poleas para correas en „V"

Nähgeschwindigkeit max. Stiche/min Maximum sewing speed in s.p.m. Nombre de points max./mn Número máx. de puntadas por minuto	Motordrehzahl U/min Motor speed in r.p.m. Régime moteur en tours/mn Régimen del motor en r.p.m.	Frequenz Frequency Fréquence Frecuencia	Handrad-Durchmesser[1] in mm Balance wheel diameter[1] in mm Diamètre du volant[1] en mm Diámetro del volante[1] en mm	Keilriemenscheiben-Durchmesser[1] in mm V-belt pulley diameter[1] in mm Diamètre de la poulie á gorge[1] en mm Diámetro de la polea para correa en "V"[1] en mm	Teilenummer der Keilriemenscheibe Part number of V-belt pulley Numéro de pièce des poulies á gorge en V Nº de las piezas de poleas para correas en "V"
Pfaff 561					
5000	3400	60 Hz	65	95	16-437 080-55
5000	2800	50 Hz	65	118	16-437 120-55
4800	3400	60 Hz	65	90	16-437 070-55
4800	2800	50 Hz	65	112	16-437 110-55
4500	3400	60 Hz	65	85	16-437 060-55
4500	2800	50 Hz	65	106	16-437 100-55
Pfaff 563; 563H					
5000	3400	60 Hz	65	95	16-437 080-55
5000	2800	50 Hz	65	118	16-437 120-55
4000	3400	60 Hz	65	80	16-437 050-55
4000	2800	50 Hz	65	95	16-437 080-55
3800	3400	60 Hz	65	75	16-437 040-55
3800	2800	50 Hz	65	90	16-437 070-55
3500	3400	60 Hz	65	67	16-437 020-55
3500	2800	50 Hz	65	80	16-437 050-55
3000	1700	60 Hz	65	118	16-437 120-55
3000	1400	50 Hz	65	140	16-437 140-55
2300	1700	60 Hz	65	90	16-437 070-55
2300	1400	50 Hz	65	112	16-437 110-55

[1] Wirksamer Durchmesser
Effective diameter
Diamètre effectif
Diámetro efectivo

☐ siehe Erläuterungen Register 0
see explanations in section 0
voir légende registre 0
ver explicaciones del registro 0

No.	Seite Page Pages Página
11-032 312-15	52
11-032 315-15	52
11-039 177-15	25
11-039 291-15	34
11-039 381-15	62
11-039 992-15	31
11-084 357-15	41, 59
11-105 113-15	39, 47, 51
11-108 009-25	40, 48, 50
11-108 021-25	40, 48, 50
11-108 084-15	11, 28, 30, 57
11-108 087-15	11, 28, 30, 57
11-108 093-15	15
11-108 096-15	25, 52
11-108 099-15	39, 47, 51
11-108 135-15	25
11-108 174-15	37, 39, 42, 44, 46, 47, 51
11-108 174-25	56
11-108 180-15	33
11-108 186-15	52
11-108 222-15	28, 30
11-108 225-15	11, 19, 23, 52
11-108 234-15	32
11-108 240-15	11, 52
11-108 285-15	35
11-108 285-25	59
11-108 303-15	57
11-108 306-15	52
11-108 315-15	31
11-108 846-15	17
11-108 852-15	53
11-108 864-25	26, 33
11-130 092-15	26, 31
11-130 101-15	33
11-130 167-15	33
11-130 173-15	25, 26, 49, 52
11-130 176-15	12, 16, 17, 18, 20, 25
11-130 179-15	57
11-130 191-15	37, 42, 44, 46
11-130 224-15	12, 18, 20, 23, 25, 26, 27, 29, 35
11-130 227-15	25, 38, 40, 41, 43, 45, 48, 49, 50, 53
11-130 233-15	25
11-130 239-15	25, 27, 29, 33, 60
11-130 245-15	26, 52
11-130 257-15	20, 31
11-130 284-15	16
11-130 285-15	28, 30
11-130 287-15	20, 23
11-130 293-15	37, 42, 44, 46
11-130 299-15	53
11-130 311-15	54, 55
11-130 377-15	36, 41, 43, 45
11-130 569-15	20
11-130 914-15	54, 55
11-130 939-15	31
11-133 550-15	20
11-133 580-15	20
11-173 174-15	61, 62
11-173 174-25	11, 24
11-173 177-25	11, 39, 47 51
11-173 225-25	20
11-174 086-15	24
11-174 089-25	14
11-174 176-15	11, 13, 25
11-174 233-15	41, 59
11-174 914-05	26
11-178 172-15	11, 25, 57
11-186 976-15	39, 47, 51
11-187 009-15	33
11-187 012-15	33
11-210 038-15	39, 47, 51
11-210 041-15	28, 30
11-210 081-15	33
11-210 084-15	57
11-210 168-25	40, 48, 50
11-210 178-15	33
11-210 186-15	14
11-210 222-15	20
11-210 265-15	14
11-210 938-15	11
11-225 178-25	57
11-225 223-15	11, 21
11-225 232-15	12
11-225 381-15	15
11-225 902-15	36, 41, 43, 45
11-250 165-25	11
11-250 166-15	11, 57
11-305 239-15	26
11-305 299-15	13
11-314 166-15	23
11-314 946-15	11, 13, 19, 23, 32, 57
11-314 963-15	23
11-317 949-15	26, 32
11-317 950-15	23, 33
11-317 971-15	22
11-320 350-05	18
11-330 085-15	12, 22, 24, 56
11-330 166-15	26
11-330 169-15	35, 36, 38 41, 43, 45, 59
11-330 217-15	16
11-330 220-15	11, 12, 13, 17, 25
11-330 277-15	19
11-330 952-15	12, 16, 18, 24
11-330 960-15	14, 17, 57
11-330 962-15	16
11-335 085-15	28, 30
11-335 902-15	14, 15, 17
11-341 088-15	53
11-341 220-15	13
11-341 277-15	12, 17, 18, 19, 57
11-341 286-15	52, 53
11-341 901-15	19, 22, 28, 30
11-341 902-15	14, 15, 17, 18, 19, 23
11-450 403-15	61, 62
11-460 112-15	38
11-460 118-15	59
11-460 157-15	36
11-460 163-15	62
11-460 202-15	52
11-460 304-15	35
11-625 407-11	37
12-005 154-15	33
12-005 171-15	31
12-005 195-15	33, 52
12-005 215-15	31, 49
12-024 121-15	27, 29

29 Pfaff 561; 563; 563 H

No.	Seite Page Pages Página
12-024 171-15	18, 26, 27, 28, 29, 30, 31, 60
12-024 172-15	15, 28, 30, 31
12-024 191-15	23, 25, 37, 42, 44, 46, 52, 53, 60, 63
12-024 211-15	20, 37, 38
12-085 170-15	26
12-177 100-05	34
12-177 142-05	62
12-305 114-15	12, 49
12-305 144-15	26, 31, 33, 35, 60
12-305 174-15	23, 38, 60
12-305 224-15	37
12-305 414-15	60
12-315 170-15	53
12-335 111-15	53
12-335 191-15	34, 37, 42, 44, 46, 54, 55
12-335 210-15	62
12-360 063-05	27, 29, 40, 48, 50
12-500 151-45	37, 42, 44, 46
12-500 170-45	33, 38
12-500 190-45	23
12-500 210-45	62
12-500 211-45	36, 41, 43, 45
12-510 110-45	49
12-510 111-15	33
12-513 160-45	25
12-610 200-45	14, 17, 18, 25
12-610 210-45	11, 21
12-610 230-45	19, 26, 28, 30
12-610 240-45	14
12-610 280-45	18
12-618 120-45	26
12-624 170-45	26
12-624 200-45	27, 29
12-624 310-45	18
12-640 070-55	56
12-640 090-55	25
12-640 130-55	13, 22, 31
12-640 150-55	12, 27, 29, 31, 33, 52
12-640 170-55	25, 26
12-640 200-55	25
12-660 390-45	19, 28, 30
13-010 198-05	22
13-030 310-05	13
13-033 148-05	32
13-033 190-05	28, 30
13-033 220-05	26
13-033 268-05	31
13-033 280-05	26
13-033 460-05	28, 30
13-052 085-55	14, 24
13-052 088-55	17
13-052 095-55	22, 32
13-052 151-15	19, 28, 30
13-052 248-15	36, 41, 43, 45
13-052 256-15	13, 35
13-060 400-05	20
13-063 193-05	28, 30
13-064 247-05	12, 27, 29
13-070 981-05	36, 38, 41, 43, 45, 59
13-210 291-05	59
13-210 471-05	38
13-250 097-25	12, 22
14-010 570-01	19, 28, 30
14-010 660-01	18
14-010 665-01	23
14-015 624-91	17
14-016 080-01	19, 28, 30
14-016 131-91	17
14-016 133-01	17
14-017 620-01	17
14-018 623-01	14
14-018 624-91	14
14-018 643-01	14, 24
14-018 644-91	14, 24
14-215 013-13	24
14-215 016-13	23
14-215 022-13	11, 21
14-215 028-13	22
14-215 304-43	24
14-218 050-01	25
14-650 214-05	19, 28, 30
14-650 275-05	19
14-680 030-15	17
14-680 050-15	14
14-680 070-15	14, 24
15-032 001-45	36, 37, 42, 43, 44, 45, 46
15-032 001-55	19
15-032 006-45	41, 43, 45
15-120 002-05	19
15-120 702-05	19
15-120 709-05	31
15-120 712-05	31
15-125 904-05	19
15-718 071-51	18
16-049 020-11	15, 28, 30, 31
16-049 021-11	15, 28, 30, 31
16-049 040-11	35
16-437 020-55	64
16-437 040-55	64
16-437 050-55	64
16-437 060-55	64
16-437 070-55	64
16-437 080-55	64
16-437 100-55	64
16-437 110-55	64
16-437 120-55	64
16-437 140-55	64
18-272 010-65	44, 46
18-277 001-91	37, 42, 44, 46
18-278 005-91	37, 42, 44, 46
18-279 010-05	37, 42, 44, 46
18-372 001-91	37, 42, 44, 46
18-373 011-61	52
18-373 011-91	37, 42, 44, 46
18-378 001-91	37, 42, 44, 46
18-378 002-91	37, 42, 44 46
70-16 31-5111	61
70-16 32-0101	62
70-16 83-0510	52
70-37 15-0001	40, 48, 50
70-37 45-0002	39, 40, 47, 48, 50, 51
70-37 70-0006	37, 42, 43, 44, 45, 46
71-01 00-0064	33
71-11 00-0183	61, 62
71-11 00-0185	62
71-11 00-0186	61

SIAC Italy

No.	Seite Page Pages Página
71-11 00-0188	33
71-11 00-0213	61, 62
71-11 00-0232	35
71-11 00-0246	61, 62
71-11 00-0262	61
71-11 00-0300	33
71-12 00-0024	40, 48, 50
71-12 00-0025	39, 47, 51
71-12 00-0575	35
71-12 00-0576	35
71-12 00-0577	34
71-13 00-0439	39, 47, 51, 53
71-13 00-0440	53
71-14 00-0010	63
71-14 00-0014	63
71-14 00-0025	63
71-14 00-0029	63
71-14 00-0032	63
71-16 00-0065	35
71-16 00-0112	35
71-16 00-0118	35, 37, 38, 44, 46, 52
71-16 00-0198	31, 33
71-16 00-0204	53
71-16 00-0208	39, 40, 42, 43, 45, 47, 48, 49, 50, 51, 52, 53
71-17 00-0131	26
71-17 00-0192	49
71-17 00-0193	38
71-17 00-0199	33
71-21 00-0125	26, 33
71-37 00-0108	62
71-37 00-0131	26
71-37 00-0132	33, 49
71-37 00-0133	33, 39, 47, 51
71-37 00-0167	39, 47, 51
71-37 00-0173	39, 40, 47, 48, 50, 51
71-37 00-0223	40, 48, 50
71-37 00-0292	62
71-37 00-0306	39, 47, 51, 53
71-37 00-0309	39, 47, 51
71-37 00-0320	61, 62
71-37 00-0332	61, 62
71-37 00-0333	61, 62
71-59 00-0089	34, 35
71-59 00-0098	34, 35
71-59 00-0237	35
71-59 00-0242	34
71-59 00-0264	34
71-59 00-0265	34
71-59 00-0331	34
71-59 00-0332	34
71-59 00-0333	34
71-59 00-0334	34
71-59 00-0335	34
71-59 00-0336	34
71-59 00-0368	34
71-85 00-0115	58
71-85 00-0116	58
40-754 701-00	59
61-111 600-35	58
61-111 653-99	58
91-000 073-25	12
91-000 250-15	19
91-000 366-25	32
91-000 390-05	19
91-000 407-15	16, 21, 22, 24
91-000 422-25	16, 21, 22, 24
91-000 678-15	19
91-000 790-15	19
91-001 824-05	25
91-002 065-05	13, 32
91-002 134-05	19
91-004 181-05	16
91-006 814-05	13, 32
91-006 818-05	13
91-008 627-05	32
91-008 648-05	13
91-009 026-05	19
91-009 035-25	13
91-009 069-05	19
91-009 074-41	19
91-009 076-61	19
91-009 298-05	19
91-010 180-05	32
91-010 181-25	32
91-010 183-05	32
91-010 184-05	32
91-010 215-05	13
91-018 045-05	27, 29, 40, 48, 50
91-020 400-25	11, 57
91-021 124-15	33
91-025 374-05	56
91-025 376-05	56
91-027 289-15	41, 59
91-027 370-05	41, 59
91-027 371-12	41, 59
91-027 624-91	6
91-027 630-91	6
91-027 645-75/799	59
91-029 007-91	59
91-029 033-45	59
91-029 036-70/994	60
91-029 692-75/792	59
91-029 946-91	59
91-032 087-45	38, 59
91-033 915-21	59
91-038 738-45	37
91-038 800-71/799	59
91-038 801-75/799	59
91-038 885-91	59
91-047 260-04	56
91-048 673-05	56
91-050 596-05	26
91-051 155-93	56
91-053 944-25	56
91-053 946-25	56
91-056 192-25	11
91-056 193-25	11, 57
91-056 197-91	11
91-056 198-21	11
91-056 760-05	11
91-061 337-05	11, 21
91-069 010-05	18
91-069 045-05	11, 21
91-069 046-05	13
91-069 056-05	12, 21
91-069 062-45	11, 17, 21
91-069 075-01	12

29 Pfaff 561; 563; 563 H

No.	Seite Page Pages Página
91-069 079-72/995	12
91-069 095-04	23
91-069 105-25	13
91-069 106-25	11
91-069 127-05	15
91-069 131-91	15
91-069 135-05	15
91-069 150-75/995	20
91-069 160-04	14
91-069 165-15	31
91-069 172-15	20
91-069 175-01	12
91-069 208-05	18
91-069 224-05	19
91-069 226-05	19, 28, 30
91-069 231-05	19
91-069 240-05	17
91-069 241-05	17
91-069 259-05	19
91-069 284-91	18
91-069 285-05	18
91-069 287-05	16
91-069 289-05	16
91-069 290-91	16
91-069 291-25	16
91-069 293-05	18
91-069 296-12	16
91-069 299-05	20
91-069 310-05	18
91-069 311-92	18
91-069 314-05	18
91-069 316-91	18

No.	Seite Page Pages Página
91-069 322-01	12
91-069 323-91	12
91-069 335-72/993	41, 59
91-069 371-11	25
91-069 371-92	25
91-069 386-91	23
91-069 392-05	20
91-069 434-91	22
91-069 444-92	24
91-069 453-05	11, 57
91-069 456-05	11, 57
91-069 457-05	11, 57
91-069 458-05	11, 57
91-069 459-05	11, 57
91-069 460-01	11, 57
91-069 464-05	11, 57
91-069 465-25	11, 57
91-069 466-25	11, 57
91-069 467-05	11, 57
91-069 468-15	24
91-069 469-25	11, 57
91-069 471-25	11, 57
91-069 473-91	24
91-069 475-15	24
91-069 476-05	24
91-069 483-04	25
91-069 484-04	25
91-069 486-05	25
91-069 489-12	25
91-069 490-11	25
91-069 493-11	25
91-069 496-05	25

No.	Seite Page Pages Página
91-069 497-05	25
91-069 498-11	25
91-069 501-15	25
91-069 513-15	25
91-069 514-05	25
91-069 517-05	25
91-069 518-75/995	24
91-069 547-91	18
91-069 554-92	16
91-069 555-05	16
91-069 558-92	12
91-069 562-05	12
91-069 568-05	22
91-069 571-92	12, 22, 24, 56
91-069 577-91	25
91-069 578-05	23
91-069 579-05	13, 22
91-069 585-25	59
91-069 595-04	25, 59
91-069 598-11	25
91-069 599-15	25
91-069 600-15	25
91-069 601-15	25
91-069 620-12	25
91-069 624-12	25
91-069 628-91	25
91-069 629-05	25
91-069 630-91	25
91-069 632-05	25
91-069 634-72/995	20
91-069 642-05	17
91-069 646-04	17

No.	Seite Page Pages Página
91-069 650-45	23
91-069 651-92	23
91-069 657-05	23
91-069 661-12	12
91-069 709-12	22
91-069 717-04	22
91-069 718-05	22
91-069 719-05	22
91-069 722-01	72
91-069 729-05	23
91-069 730-05	23
91-069 732-15	23
91-069 735-07	23
91-069 738-15	23
91-069 742-25	59
91-069 746-15	14
91-069 763-93	22
91-069 764-91	22
91-069 770-04	23
91-069 771-15	23
91-069 773-92	23
91-069 788-05	25
91-069 789-15	25
91-069 790-05	25
91-069 794-91	22
91-069 795-01	12, 22
91-069 954-05	27, 29
91-069 955-05	27, 29
91-085 195-15	39, 47, 51
91-069 955-05	27, 29
91-085 195-15	39, 47, 51
91-086 849-25	40, 48, 50

SILAC Italy

No.	Seite Page Pages Página
91-086 850-25	40, 48, 50
91-086 851-25	40, 48, 50
91-087 145-75/798	48, 50
91-087 175-25	40, 48, 50
91-087 176-25	40, 48, 50
91-087 331-55	40
91-087 333-15	48, 50
91-087 904-71/798	40, 48, 50
91-087 961-71/951	43, 45
91-088 274-91	39, 47, 51
91-088 277-25	39, 47, 51
91-088 871-71/951	41
91-088 883-11	33
91-088 912-71/995	33
91-090 583-71/993	61
91-090 584-71/993	61
91-090 585-91	61
91-090 586-91	61
91-090 831-71/993	62
91-090 832-91	62
91-092 210-91	39, 47, 51
91-092 845-91	52
91-093 063-05	39, 47, 51, 53
91-094 432-91	53
91-094 480-91	53
91-095 645-91	62
91-095 647-71/993	62
91-095 648-91	62
91-095 651-71/993	62
91-095 829-91	37, 44, 46
91-095 837-91	42, 43, 45
91-095 850-91	26, 31
91-095 982-71/993	61
91-095 983-91	61
91-095 984-91	61
91-095 985-91	61
91-095 997-71/993	61
91-096 334-15	27, 29
91-097 149-15	36
91-098 827-15	11, 57
91-098 888-75/993	61, 62
91-099 766-71/993	62
91-099 811-05	39, 47, 51
91-099 904-45	26
91-100 076-15	16
91-100 117-15	22
91-100 143-05	27, 29
91-100 270-25	40, 48, 50, 53
91-100 331-15	12
91-100 400-15	14, 24
91-101 756-05	15
91-101 758-15	15
91-105 447-25	32
91-106 033-15	25
91-106 133-05	26
91-106 182-05	26
91-106 375-05	19
91-106 401-05	26
91-107 265-05	25
91-107 723-05	63
91-107 888-15	39, 47, 51
91-107 889-15	39, 47, 51
91-107 890-05	39, 47, 51
91-107 891-15	39, 47, 51
91-118 229-05	33
91-118 893-92	28, 30
91-118 953-15	35
91-118 955-15	35
91-118 956-15	35
91-119 026-25	32
91-129 118-75/994	60
91-129 139-01	59
91-129 153-91	59
91-129 159-70/994	60
91-129 443-12	26
91-129 452-91	6
91-129 456-91	6
91-129 541-91	6
91-129 621-75/994	60
91-129 637-75/994	60
91-129 640-70/994	60
91-129 644-05	60
91-129 645-45	60
91-129 649-45	60
91-129 680-25	60
91-129 783-71/994	60
91-129 784-71/994	60
91-129 785-05	60
91-129 916-91	6
91-129 917-91	6
91-129 919-91	6
91-129 920-91	6
91-130 865-15	33
91-140 945-05	19
91-150 052-25	57
91-165 501-75/995	52
91-165 502-75/993	52
91-165 504-15	52
91-165 508-15	52
91-165 509-15	52
91-165 510-05	52
91-165 511-15	52
91-165 517-15	52
91-165 518-15	52
91-165 520-05	52
91-165 521-15	52
91-165 523-11	52
91-165 524-15	52
91-165 525-15	52
91-165 526-05	52
91-165 582-91	52
91-165 583-95	52
91-165 588-91	52
91-165 600-15	57
91-165 618-05	19
91-165 812-05	53
91-165 814-15	53
91-165 819-15	53
91-165 821-12	53
91-165 839-15	53
91-165 841-05	53
91-165 842-05	53
91-165 843-05	53
91-165 844-91	53
91-165 845-05	53
91-165 846-91	53
91-165 847-05	53
91-165 852-15	36, 38, 41, 43, 45, 49

29 Pfaff 561; 563; 563 H

No.	Seite Page Pages Página
91-165 877-91	53
91-165 887-91	36, 43, 45
91-165 929-11	52
91-165 935-71/798	52
91-165 944-91	52
91-166 939-71/798	52
91-167 299-91	31
91-167 553-11	26
91-167 556-11	26
91-167 559-05	26
91-167 560-05	26
91-167 636-05	26
91-167 680-05	31
91-167 750-05	38
91-167 786-91	32
91-167 789-25	32
91-167 803-91	32
91-167 865-05	12, 22
91-168 039-05	11
91-168 041-05	11
91-168 063-25	11
91-168 144-05	19, 59
91-168 235-05	19
91-168 344-05	18
91-168 347-05	18
91-168 415-15	26
91-168 480-15	14
91-168 833-07	18
91-168 901-92	28, 30
91-168 906-02	26
91-168 907-05	26
91-168 909-15	26
91-168 910-05	26
91-168 917-05	26
91-168 918-05	26
91-168 927-15	26
91-168 934-05	26
91-168 934-92	26
91-168 938-91	26
91-168 939-15	26
91-168 945-05	31
91-169 099-75/768	21, 24
91-169 166-05	12
91-169 207-15	26
91-169 245-01	28, 30
91-169 252-75/995	25
91-169 254-05	25
91-169 290-91	11, 57
91-169 301-12	24
91-169 318-91	56
91-169 319-01	56
91-169 322-15	56
91-169 323-15	56
91-169 352-05	14
91-169 393-12	25
91-169 395-04	25, 59
91-169 457-12	22
91-169 473-72/995	25
91-169 474-05	25
91-169 475-15	25
91-169 476-75/995	25
91-169 477-71/995	25
91-169 582-05	26
91-169 974-05	19
91-170 560-04	25, 59
91-170 650-11	25
91-170 726-05	15
91-170 909-92	19
91-170 911-92	23
91-170 913-72/993	14
91-170 914-12	17
91-170 925-91	15
91-170 926-92	15
91-170 976-04	18
91-171 003-75/993	11
91-171 050-05	12
91-171 064-15	12
91-171 068-05	12, 27, 29
91-171 162-91	17
91-171 173-92	19, 28, 30
91-171 175-12	18
91-171 178-91	16
91-171 181-05	20
91-171 182-15	20
91-171 182-92	20
91-171 203-05	19
91-171 205-07	18
91-171 337-12	18
91-171 376-91	16
91-171 409-12	18
91-171 412-71/993	59
91-171 413-15	59
91-171 441-01	23
91-171 459-92	12, 27, 29
91-171 460-91	12, 27, 29
91-171 461-05	12, 27, 29
91-171 502-91	28, 30
91-171 529-15	28, 30
91-171 531-91	28, 30
91-171 537-75/994	38, 59
91-171 539-12	35
91-171 542-91	35, 36, 38, 41, 43, 45, 59
91-171 543-05	35, 36, 38, 41, 43, 45, 59
91-171 544-12	35, 36, 38, 41, 43, 45, 59
91-171 562-15	32
91-171 563-21	32
91-171 565-01	32
91-171 677-15	57
91-171 778-01	19
91-171 783-01	28, 30
91-171 787-05	28, 30
91-171 794-05	28, 30
91-171 795-91	28, 30
91-171 796-71/794	19
91-171 797-05	19, 28, 30
91-171 798-71/794	19
91-171 832-91	19, 28, 30
91-171 833-05	19, 28, 30
91-171 834-92	28, 30
91-171 835-91	26
91-171 850-91	28, 30
91-171 851-05	28, 30
91-171 853-15	28, 30
91-171 854-15	28, 30
91-171 874-12	17
91-171 875-12	17

silAC Italy

No.	Seite Page Pages Página
91-171 883-15	15
91-171 898-91	19, 28, 30
91-171 899-91	28, 30
91-171 903-15	15
91-171 904-71/798	15
91-171 905-91	15
91-171 906-75/798	15
91-171 909-91	19
91-171 910-91	19
91-171 911-15	57
91-171 922-91	16
91-171 951-05	20
91-171 953-11	28, 30
91-171 954-15	28, 30
91-172 676-05	18
91-172 903-72/951	36, 41, 43, 45
91-172 903-75/951	36, 41, 43, 45
91-172 910-05	36, 41, 43, 45
91-172 925-15	36, 43, 45
91-172 925-92	36, 43, 45
91-172 995-92	41
91-172 996-71/993	41
91-173 967-15	33
91-173 968-05	33
91-174 002-05	12
91-174 003-05	56
91-174 005-91	23
91-174 016-05	12
91-174 026-05	31
91-174 043-05	19
91-174 044-05	19
91-174 045-05	19

No.	Seite Page Pages Página
91-174 046-91	19
91-174 058-11	31
91-174 059-05	27, 29
91-174 060-12	31
91-174 063-11	31
91-174 067-15	31
91-174 068-15	31
91-174 070-15	31
91-174 091-93	17
91-174 115-05	27, 29, 40, 48, 50
91-174 124-25	15
91-174 154-12	23
91-174 155-12	23
91-174 156-12	23
91-174 176-91	23
91-174 210-91	38
91-174 215-15	32
91-174 216-15	32
91-174 217-91	32
91-174 221-05	33
91-174 232-01	11, 21
91-174 237-05	13
91-174 238-05	13
91-174 239-91	13
91-174 272-91	31
91-174 273-05	12
91-174 297-71/798	13
91-174 359-05	14
91-174 361-01	27, 29
91-174 363-92	18
91-174 365-91	18
91-174 392-12	63

No.	Seite Page Pages Página
91-174 392-15	63
91-174 396-05	13
91-174 397-75/993	27, 29, 40, 48, 50
91-174 399-71/993	15
91-174 400-05	27, 29, 40, 48, 50
91-174 401-71/993	27, 29, 40, 48, 50
91-174 408-75/993	11
91-174 412-71/993	11
91-174 418-05	49
91-174 420-11	49
91-174 421-91	49
91-174 424-15	41, 43, 45
91-174 425-12	41, 43, 45 49
91-174 434-01	27, 29
91-174 438-25	13
91-174 439-25	13
91-174 440-25	13
91-174 441-05	13
91-174 442-15	13
91-174 453-91	13
91-174 471-05	17
91-174 472-05	17
91-174 474-25	53
91-174 482-92	21
91-174 482-93	11
91-174 483-04	11
91-174 484-01	11
91-174 485-01	21
91-174 487-04	21
91-174 488-91	14
91-174 488-92	14
91-174 490-01	21

No.	Seite Page Pages Página
91-174 491-91	11
91-174 492-91	21
91-174 501-15	20
91-174 502-15	20
91-174 503-15	20
91-174 507-05	19
91-174 510-75/995	33
91-174 511-75/995	40, 48, 50, 52, 53
91-174 535-70	52
91-174 541-01	22
91-174 543-91	21
91-174 548-91	22
91-174 550-91	21
91-174 551-91	12
91-174 552-05	22
91-174 553-05	22
91-174 554-75/995	20
91-174 572-71/995	20
91-174 573-71/995	20
91-174 581-05	31
91-174 582-05	26, 31
91-174 591-05	53
91-174 593-75/995	20
91-174 604-75/993	20
91-174 605-75/993	20
91-174 606-91	17
91-174 680-91	17
91-174 681-05	17
91-174 682-05	14
91-174 684-91	14
91-174 700-75/995	20
91-174 708-01	24

29 Pfaff 561; 563; 563 H

No.	Seite Page Pages Página
91-174 708-92	24
91-174 733-25	11
91-174 740-11	28, 30
91-174 745-12	57
91-174 747-15	57
91-174 748-15	57
91-174 750-71/993	57
91-174 751-25	57
91-174 757-91	57
91-174 759-93	14
91-174 760-15	11, 57
91-174 777-01	19
91-174 778-01	19
91-174 801-05	18
91-174 834-05	11, 57
91-174 835-92	56
91-174 851-05	27, 29
91-174 853-11	13
91-174 854-91	13
91-174 855-05	26
91-174 856-05	26
91-174 857-11	26
91-174 860-05	26
91-174 861-05	26
91-174 862-05	26
91-174 863-12	26, 31
91-174 865-91	26
91-174 867-91	27, 29
91-174 875-05	27, 29
91-174 879-05	11, 57
91-174 893-05	18
91-174 914-05	14
91-174 915-15	21
91-174 959-71/993	57
91-175 196-11	38
91-175 198-15	38
91-175 201-15	38
91-175 201-92	38
91-175 203-05	18
91-175 206-05	49
91-175 210-12	27, 29, 40, 48, 50
91-175 217-15	15
91-175 244-05	38
91-175 265-12	33
91-175 354-15	33
91-175 506-71/951	36
91-175 514-71/993	37, 42
91-175 540-05	28, 30
91-175 557-01	27, 29
91-175 690-05	19
91-175 717-15	36, 41, 43, 45
91-175 729-15	33
91-175 732-15	33
91-175 763-91	27, 29
91-175 785-05	19
91-175 805-91	33
91-175 838-15	28, 30
91-175 897-12	16
91-176 051-71/993	44, 46
91-176 063-15	52
91-176 378-05	18
91-177 464-75/993	37, 42, 44, 46
91-186 163-25	53
91-186 552-15	53
91-186 553-11	53
91-187 293-75/993	54, 55
91-700 335-15	52
91-700 388-15	56
91-700 409-15	56
91-700 717-15	56
91-700 785-15	18
91-700 961-15	28, 30
91-701 179-15	12, 21, 22
91-701 346-15	25
91-701 391-15	25
91-701 511-15	25
91-701 515-25	59
91-701 522-25	32
91-701 664-15	13
95-600 649-05	33
97-30 118-345	59
97-30 168-655	59
97-30 179-995	38
99-069 713-01	23
99-069 722-01	22
99-096 072-91	35
99-115 034-15	60
99-115 037-45	60
99-115 300-91	52
99-115 411-91	54, 55
99-133 752-01	37, 42, 44, 46
99-133 922-05	52
99-134 008-91	37, 42, 43, 44, 45, 46
99-134 299-91	37, 42, 44, 48
99-134 369-91	37, 42, 44, 46
99-134 401-05	57
99-134 452-91	37, 42, 44, 46
99-135 108-91	52
99-135 206-91	36, 43, 45
99-135 350-91	37, 42, 44 46
99-135 549-91	36, 41, 43, 45
99-135 627-91	52
99-135 629-05	52
99-135 630-91	52
99-135 662-91	31
99-135 663-91	31
99-135 664-91	31
99-135 665-91	31
99-135 666-91	31
99-135 667-91	31
99-135 774-91	52
99-135 775-91	52
99-135 776-91	52
99-135 777-95	52
99-135 778-91	52
99-135 779-45	52
99-135 780-91	52
99-135 781-91	52
99-135 782-45	52
99-135 783-91	52
99-135 836-91	52
99-135 838-91	31
99-135 920-91	41, 43, 45
99-136 489-91	54
99-136 546-91	55
99-136 558-91	54, 55
99-136 559-91	54, 55
99-136 560-91	54

SILAC-Italy

No.	Seite Page Pages Página	No.	Seite Page Pages Página	No.	Seite Page Pages Página	No.	Seite Page Pages Página
99-136 675-91	54, 55						
99-136 676-91	54, 55						
99-136 677-05	54, 55						
99-136 678-05	54, 55						
99-136 680-91	54, 55						
280-0-120 144	6						
280-1-120 122	6						
280-1-120 239	6						
280-1-120 247	6						
24 101-2.205-4	33, 37, 39, 40, 44, 46, 47, 48, 50, 51, 53						
24 132-2.204-4	42, 43, 45						
24 811-8.020-4	33						
25 308-8.202-5	52						
25 308-8.204-0	37, 42, 44, 46, 52, 54						
25 308-8.206-0	37, 42, 44, 46, 54, 55						
26 534-3.005-0	21						
26 536-3.020-9	12, 21, 22						

SILAC - Italy

PFAFF

SILAC - Italy